KATALOG

01/2022

TELESKOP EINBAUGARNITUREN

T2, T3, T4 Ausführungen

DALMINEX

TÜV SÜD ISO 9001

EDELSTAHL Rostfrei

DVGW CERT

DALMINEX Made in Germany

DVGW-GW336 Baumusterzertifikat

DVGW CERT

DVGW-Baumusterprüfzertifikat

DVGW type examination certificate

DV-4595CM0081
Registriernummer
registration number

Anwendungsbereich *field of application*	Produkte der Gas- und Wasserversorgung *products of gas and water supply*
Zertifikatinhaber *owner of certificate*	Dalminex GmbH Helleforthstr. 87, D-33758 Schloß Holte-Stukenbrock
Vertreiber *distributor*	Dalminex GmbH Helleforthstr. 87, D-33758 Schloß Holte-Stukenbrock
Produktart *product category*	Rohrleitungsteile und Zubehör: Erdeinbaugarnitur (4595)
Produktbezeichnung *product description*	höhenverstellbare Einbaugarnitur für erdverlegte Armaturen in der Gas- und Trinkwasserverteilung
Modell *model*	Teleskop-T3-GW336...
Prüfberichte *test reports*	Kontrollprüfung Labor: 153 939 K2019 vom 07.11.2019 (GWI) Baumusterprüfung: 16624 vom 31.01.2011 (GWI)
Prüfgrundlagen *test basis*	DVGW GW 336-2 (01.09.2010)
Ablaufdatum / AZ *date of expiry / file no.*	31.01.2026 / 21-0341-WNV

27.04.2021 LE A-1/2
Datum, Bearbeiter, Blatt, Leiter der Zertifizierungsstelle
date, issued by, sheet, head of certification body

DAkkS Deutsche Akkreditierungsstelle D-ZE-16028-01-05

DVGW CERT GmbH
Zertifizierungsstelle
Josef-Wirmer-Str. 1-3
53123 Bonn
Tel. +49 228 91 88
Fax +49 228 91 8
www.dvgw-cert.c
info@dvgw-cert.c

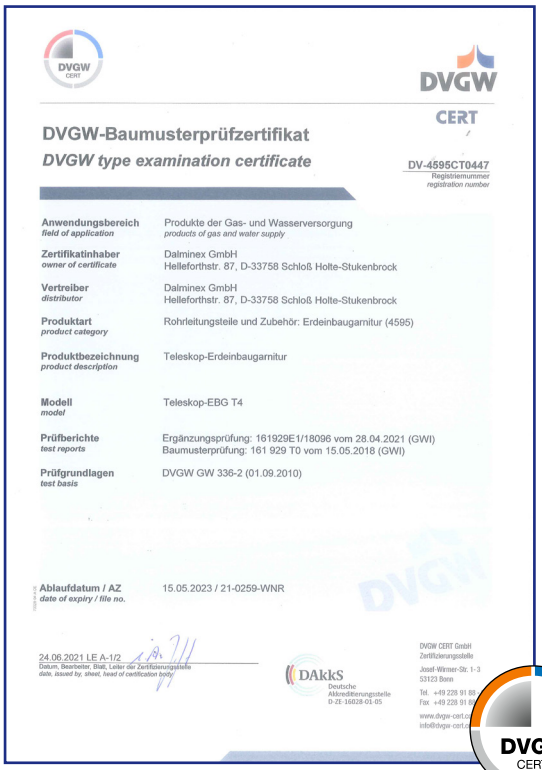

DVGW CERT

DVGW-Baumusterprüfzertifikat

DVGW type examination certificate

DV-4595CT0447
Registriernummer
registration number

Anwendungsbereich *field of application*	Produkte der Gas- und Wasserversorgung *products of gas and water supply*
Zertifikatinhaber *owner of certificate*	Dalminex GmbH Helleforthstr. 87, D-33758 Schloß Holte-Stukenbrock
Vertreiber *distributor*	Dalminex GmbH Helleforthstr. 87, D-33758 Schloß Holte-Stukenbrock
Produktart *product category*	Rohrleitungsteile und Zubehör: Erdeinbaugarnitur (4595)
Produktbezeichnung *product description*	Teleskop-Erdeinbaugarnitur
Modell *model*	Teleskop-EBG T4
Prüfberichte *test reports*	Ergänzungsprüfung: 161929E1/18096 vom 28.04.2021 (GWI) Baumusterprüfung: 161 929 T0 vom 15.05.2018 (GWI)
Prüfgrundlagen *test basis*	DVGW GW 336-2 (01.09.2010)
Ablaufdatum / AZ *date of expiry / file no.*	15.05.2023 / 21-0259-WNR

24.06.2021 LE A-1/2
Datum, Bearbeiter, Blatt, Leiter der Zertifizierungsstelle
date, issued by, sheet, head of certification body

DAkkS Deutsche Akkreditierungsstelle D-ZE-16028-01-05

DVGW CERT GmbH
Zertifizierungsstelle
Josef-Wirmer-Str. 1-3
53123 Bonn
Tel. +49 228 91 88
Fax +49 228 91 8
www.dvgw-cert.c
info@dvgw-cert.c

Qualitätsmanagement

ZERTIFIKAT ◆ CERTIFICATE ◆ CERTIFICADO ◆ СЕРТИФИКАТ ◆ 認証書 ◆ CERTIFICAT

TÜV SÜD Management Service

ZERTIFIKAT

Die Zertifizierungsstelle der TÜV SÜD Management Service GmbH

bescheinigt, dass das Unternehmen

DALMINEX

Dalminex GmbH
Helleforthstraße 87
33758 Schloß Holte-Stukenbrock
Deutschland

für den Geltungsbereich

Entwicklung, Herstellung und Vertrieb von Einbaugarnituren, Bedienelementen für Armaturen und Komponenten für den Rohrleitungsbau

ein Qualitätsmanagementsystem eingeführt hat und anwendet.

Durch ein Audit, Auftrags-Nr. **70759102**, wurde der Nachweis erbracht, dass die Forderungen der

ISO 9001:2015

erfüllt sind.

Dieses Zertifikat ist gültig vom **16.03.2019** bis **15.03.2022**.

Zertifikat-Registrier-Nr.: **12 100 37944 TMS**.

Product Compliance Management
München, 26.02.2019

TÜV SÜD Management Service GmbH • Zertifizierungsstelle • Ridlerstrasse 57 • 80339 München • Germany
www.tuev-sued.de/certificate-validity-check

TÜV SÜD ISO 9001

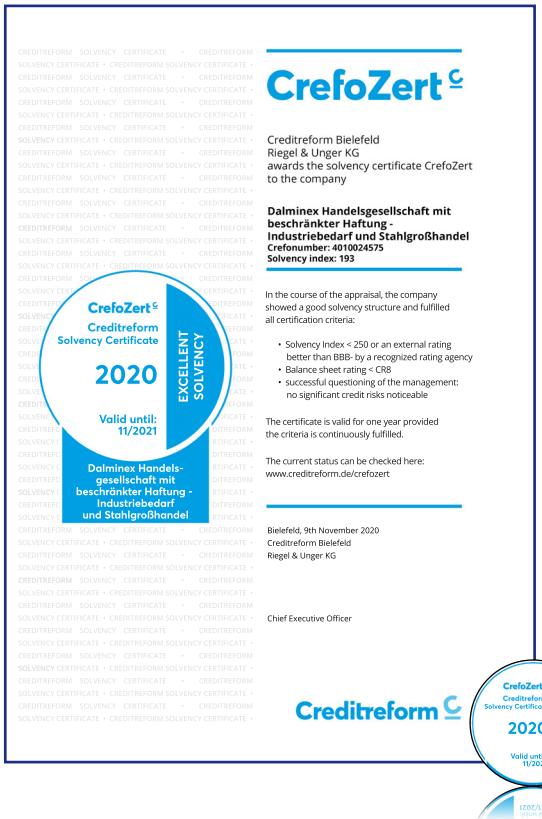

CrefoZert

Creditreform Bielefeld
Riegel & Unger KG
awards the solvency certificate CrefoZert
to the company

Dalminex Handelsgesellschaft mit beschränkter Haftung - Industriebedarf und Stahlgroßhandel
Crefonumber: 4010024575
Solvency index: 193

CrefoZert
Creditreform Solvency Certificate
2020
Valid until: 11/2021
EXCELLENT SOLVENCY
Dalminex Handelsgesellschaft mit beschränkter Haftung - Industriebedarf und Stahlgroßhandel

In the course of the appraisal, the company showed a good solvency structure and fulfilled all certification criteria:

- Solvency Index < 250 or an external rating better than BBB- by a recognized rating agency
- Balance sheet rating < CR8
- successful questioning of the management: no significant credit risks noticeable

The certificate is valid for one year provided the criteria is continuously fulfilled.

The current status can be checked here:
www.creditreform.de/crefozert

Bielefeld, 9th November 2020
Creditreform Bielefeld
Riegel & Unger KG

Chief Executive Officer

Creditreform

Technische Änderungen vorbehalten!

INHALTSVERZEICHNIS

Allgemein

Technische Daten	4
Funktionsweise des Schutzrohres	5
Qualitätsbescheinigung	6
Definition Rohrdeckung (RD)	7

Teleskop Einbaugarnituren T2

Tele-EBG T2 für Hausanschlussarmaturen	8 - 9
Tele-EBG T2 für Schieberarmaturen	10 - 11

Teleskop Einbaugarnituren T3

Tele-EBG T3 für Hausanschlussarmaturen	12 - 13
Tele-EBG T3 für Schieberarmaturen	14 - 15
Tele-EBG T3 VAA mit Schraubglocke	16 - 17
Tele-EBG T3 KOS mit Schraubglocke	16 - 17
Optionale Ausführungen für Teleskop T3 Einbaugarnituren	18 - 19

Teleskop Einbaugarnituren T4

Tele-EBG T4 für Hausanschlussarmaturen	20 - 21
Tele-EBG T4 für Schieberarmaturen	22 - 23
Tele-EBG T4X für Schieberarmaturen	24 - 25

Teleskop Einbaugarnituren gem. DVGW GW336

Tele-EBG T3 gem. DVGW GW336 für Hausanschlussarmaturen	26 - 27
Tele-EBG T3 gem. DVGW GW336 für Schieberarmaturen	28 - 29
Tele-EBG T4 gem. DVGW GW336 für Schieberarmaturen	30 - 31

Zubehör

DALMINEX Einbausystem	32 - 33
Schließvorrichtung VAA	34
Schließvorrichtung KOS	34
Markierungsscheiben	35
Sicherungskappen für Einbaugarnituren	35

Teleskop Einbaugarnituren im Vergleich

Tele-EBG T4 gem. DVGW GW336 im Vergleich zur Tele-EBG T2	36 - 37
Tele-EBG T4X im Vergleich zur Tele-EBG T2	38 - 39

Technische Merkmale der DALMINEX Einbaugarnituren

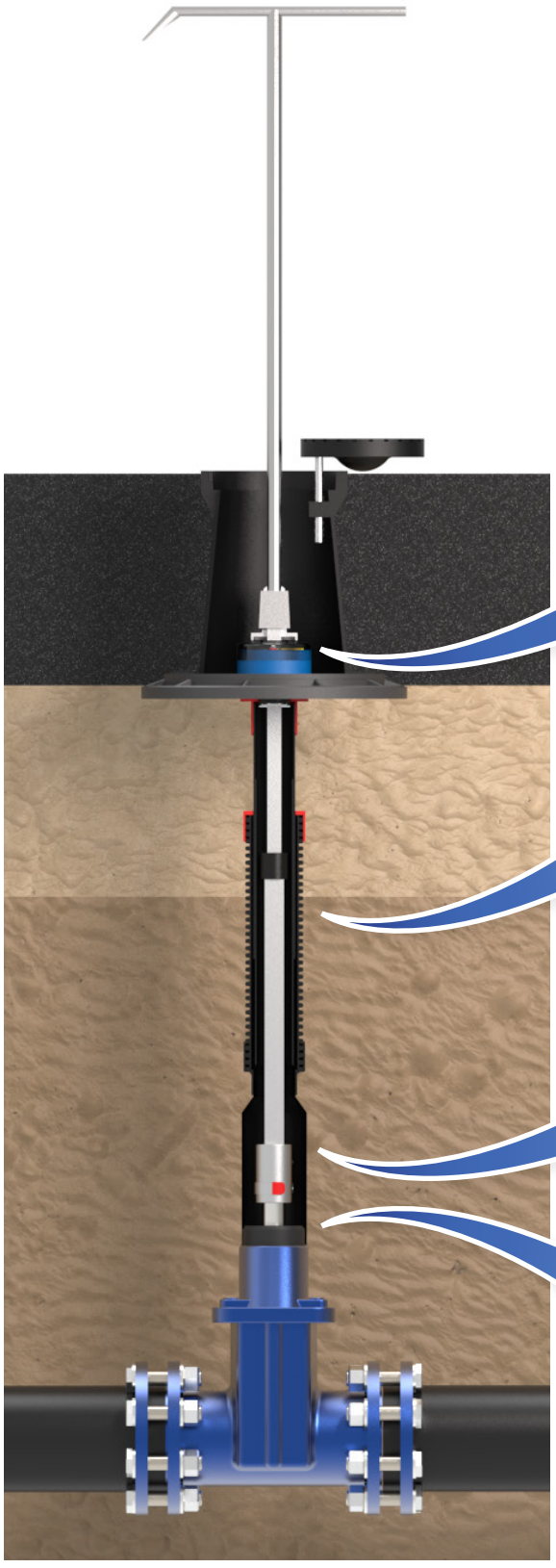

Zentrierkappe und Schoner, formschlüssig abgedichtet, mit innenliegender EPDM-Dichtung

Markierungsscheiben

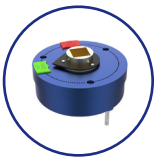

Mechanisches Räderzeigerwerk, optional für alle Einbaugarnituren

Sonderschoner

Stufenlos teleskopierbar

3. Schutzrohr für:
- bessere Teleskopierfunktion
- höhere Stabilität
- bessere Verdichtung

Clip-Stift für schnelles Verstiften

Leichte und schnelle Montage, da kein Werkzeug benötigt wird

PE-Glocke, Standard gemäß DVGW Arbeitsblatt GW336-1

Glockendichteinsatz
optional

Technische Änderungen vorbehalten!

Teleskop Einbaugarnitur Typ T3 (3 Schutzrohre)

Die Funktion dieses Kabelschutzrohres als Bauteil unserer Einbaugarnitur ist der Schutz der innenliegenden Teleskoprohre vor dem Außendruck, der durch die Verfüllung des Rohrgrabens mit Erde und Kies entsteht.

Das Kabelschutzrohr ist kein ausdrücklicher Wasser- und Schmutzschutz für das Gestänge. Diese Funktion übernimmt bei unserem Produkt das im Innern des Wellrohres liegende Teleskop-Schutzrohr. Die Kombination aller drei Schutzrohre ermöglicht das störungsfreie Drehen und Betätigen der innenliegenden Schlüsselstange nach dem Einbau und der Verfüllung.

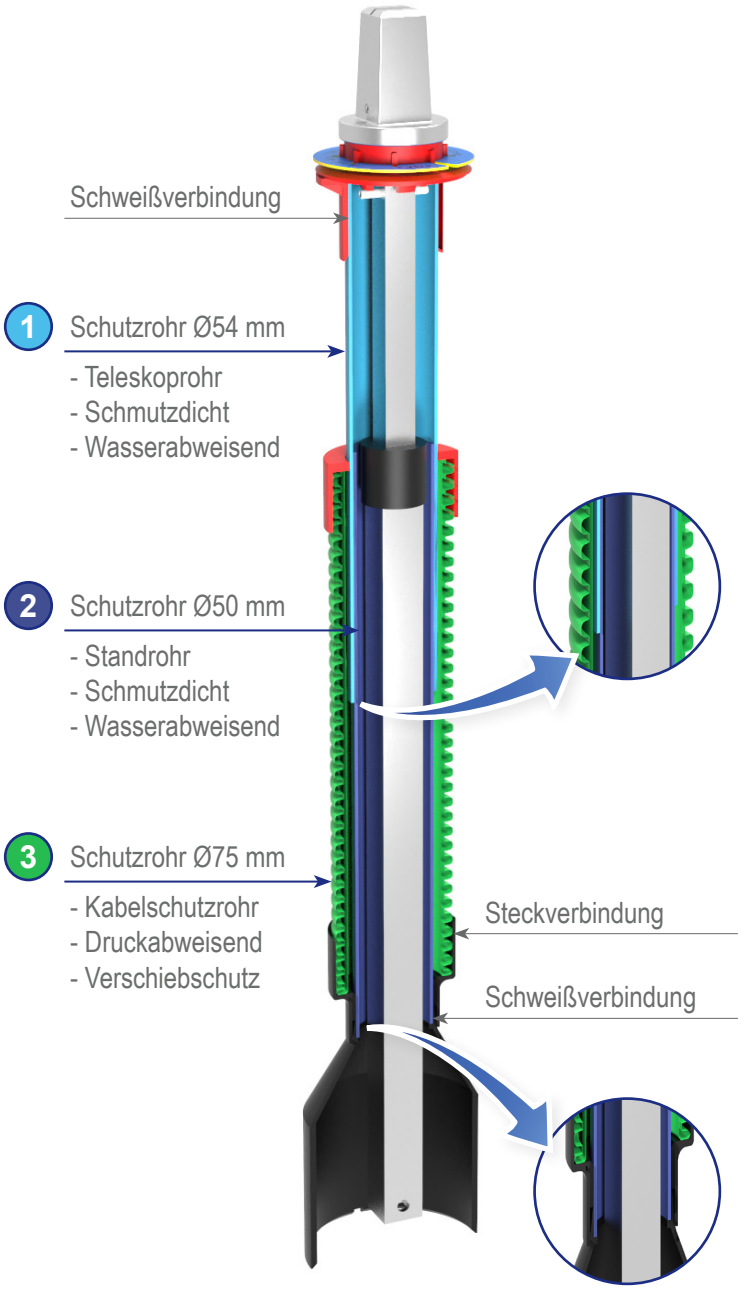

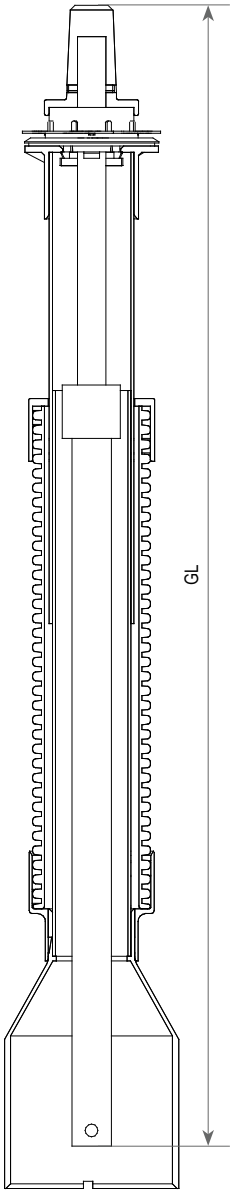

Technische Änderungen vorbehalten!

QUALITÄTSBESCHEINIGUNG

Garantie

Unsere Einbaugarnituren werden nach den Vorgaben des DVGW Arbeitsblattes GW336-Z hergestellt und die Vormaterialien entsprechend ausgesucht und geprüft:

Metallene Werkstoffe:

- Stahl nach DIN EN 10025
- Edelstahl mit mindestens 13% Chromanteil:

  Standard: V2A: 1.4301 (X5CrNi18-10)

  Auf Anfrage: V4A: 1.4571 (X6CrNiMoTi17-12-2)
- Vierkantschoner und Kuppelmuffen aus Guss nach DIN 3230-5, Werkstoffgruppe WG 2 (GGG40/EN GJS400-15)
- Vierkantschoner und Kuppelmuffen aus Edelstahl mit mindestens 13% Chromanteil (AISI304)

Hülsrohre:

- Polyethylen (PE-HD)
- Polypropylen (PP)
- Polyoxymethylen (POM)

Korrosionsschutz für korrosionsgefährdete metallene Werkstoffe:

- Feuerverzinkung für Schlüsselstangen gemäß DIN EN 10240
- Galvanische Verzinkung für Gussteile gemäß DIN EN 12329 und DIN 50961

Die Materialstärken der Gestänge entsprechen den Mindestanforderungen des gültigen Arbeitsblattes DVGW GW336 und dessen normativen Verweisungen.

Alle Einbaugarnituren werden in unserer eigenen Fertigung in Schloß Holte-Stukenbrock hergestellt. Bei fachgerechtem Einbau gewähren wir eine **Garantie von 5 Jahren.**

Eine Zertifizierung gemäß DIN EN ISO 9001:2015 ist erfolgt.

Schloß Holte-Stukenbrock, im Januar 2022

DALMINEX GmbH

Helleforthstraße 87
D-33758 Schloß Holte-Stukenbrock

Telefon: +49 5207 9137-0

info@dalminex.de
www.dalminex.de

Technische Änderungen vorbehalten!

Definition Rohrdeckung (RD)

Als Rohrdeckung bezeichnet man die Strecke zwischen dem Rohrscheitel (Rohroberkante) eines erdverlegten Rohres bis zur Erdoberfläche (Deckel / Straßenkappe).

Die Definition der DALMINEX Rohrdeckung basiert auf den Mittelwert von Marktüblichen Armaturen (s.Tabelle), bei einigen Armaturentypen können sich geringe Abweichungen ergeben, z.B. kann bei einer niedrigeren Armatur eine kürzere minimale Rohrdeckung und bei einer höheren Armatur eine bessere maximale Rohrdeckung erreicht werden.

Ist also die Armatur höher bzw. niedriger als der Mittelwert, gibt es u.U. Einschränkungen bei der minimalen bzw. maximalen Rohrdeckung. Bitte bei Bestellung den Armaturentyp und das Fabrikat angeben.

Fertigungs- und Bauteilbedingt können Toleranzen von +/- 30 mm bei den Gesamtlängen auftreten.

Armatur	H*
VAA	160 mm
DN25	160 mm
DN32	160 mm
DN40	200 mm
DN50	200 mm
DN65	240 mm
DN80	240 mm
DN100	310 mm
DN125	310 mm
DN150	310 mm
DN175	410 mm
DN200	410 mm
DN250	520 mm
DN300	520 mm
DN350	520 mm
DN400	700 mm
DN450	700 mm
DN500	800 mm
DN600	800 mm

Dalminex Werknorm

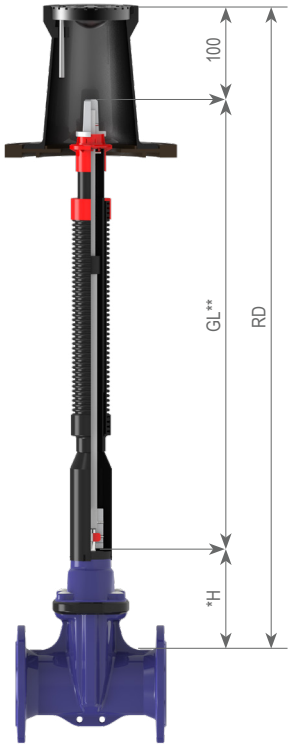

Definition Rohrdeckung gemäß DVGW GW336

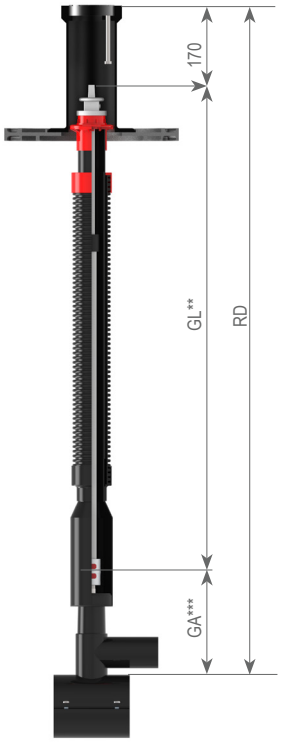

*** H = Mittelwert der marktüblichen Armaturenhöhen**
**** GL = Gesamtlänge Gestänge**
***** GA = Gestängeansatzpunkt**

Die Materialstärken der Gestänge richten sich nach den Drehmomentanforderungen des DVGW Regelwerks GW336.

TELESKOP EINBAUGARNITUREN T2

Tele-EBG T2 für Hausanschlussarmaturen

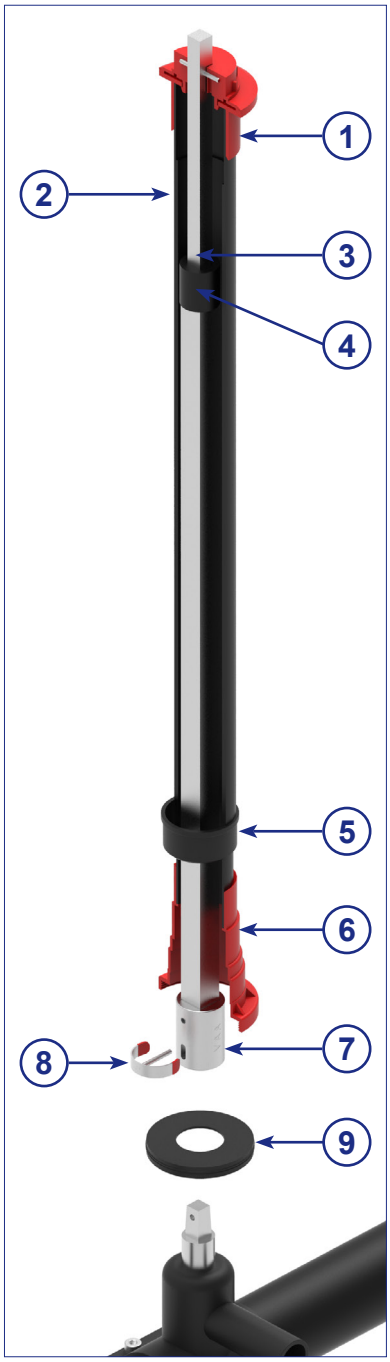

Zentrierkappe

2-fach Teleskop

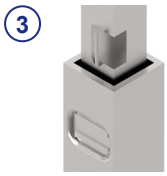

Auszugssicherung

PLUS-Sicherung

Gleitkappe

Stufenglocke

Kuppelmuffe

Clip-Stift

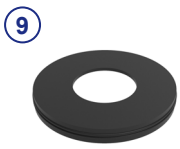

Glockendichteinsatz

Optional:

Markierungsscheiben

Vierkantschoner

scan me!

Technische Änderungen vorbehalten!

Tele-EBG T2 für Hausanschlussarmaturen

Armatur Spindel-VKT	RD* Rohrdeckung	Gesamtlänge GL** Gestänge	Artikel-Nr.	Gewicht	VE (EURO-Gibo)
Anbohrarmatur VAA SW12	0,55 - 0,70 m	0,28 - 0,41 m	14095.01	1,0 kg	100
	0,70 - 1,00 m	0,43 - 0,69 m	10088.01	1,5 kg	100
	0,85 - 1,30 m	0,58 - 0,98 m	14004.01	1,9 kg	100
	1,00 - 1,50 m	0,78 - 1,31 m	14005.01	2,4 kg	100
	1,25 - 1,80 m	0,89 - 1,59 m	14006.01	2,5 kg	100
	1,50 - 2,00 m	0,99 - 1,76 m	14007.01	3,2 kg	50
	1,70 - 2,70 m	1,38 - 2,34 m	14094.01	4,3 kg	50

VE = Lieferung nur in Verpackungseinheiten!

***Rohrdeckungsmaße sind abhängig von der Höhe der eingesetzten Armatur, siehe S. 7.**

****Sonderlängen auf Anfrage!**

Ausschreibungstext:

Teleskop Einbaugarnitur T2 für Hausanschlussarmaturen

Gestänge feuerverzinkt gem. DIN EN 10240 (alternativ Edelstahl) mit angeschmiedetem Vierkant gem. DIN 3223 E, Kuppelmuffe aus GJS400-15, verzinkt gem. DIN EN 12329 und DIN 50961 (alternativ Edelstahl AISI 304).Werkzeugfreie Montage der Einbaugarnitur mit dem Edelstahl Clip-Stift. Verbindungsstifte aus Edelstahl 1.4301. Auszugsicherung des Gestänges mind. 150 N. Selbsthemmend in jeder Auszugsposition durch PE-Dichtmanschette auf dem Quadratrohr. Drehmomente bis 140 Nm. Zweiteiliges PE-Schutzrohrsystem mit verschweißter Zentrierkappe, verschweißter universal Stufenglocke und Gleitkappe zur Abdichtung der beiden ineinander laufenden Hülsrohre. Komplett schmutzdicht und wasserabweisend. Optional ausstattbar mit einer Markierungsscheibe beidseitig nutzbar (Gas und Wasser) und verschiedenen Glockendichteinsätzen.

TELESKOP EINBAUGARNITUREN T2

Tele-EBG T2 für Schieberarmaturen

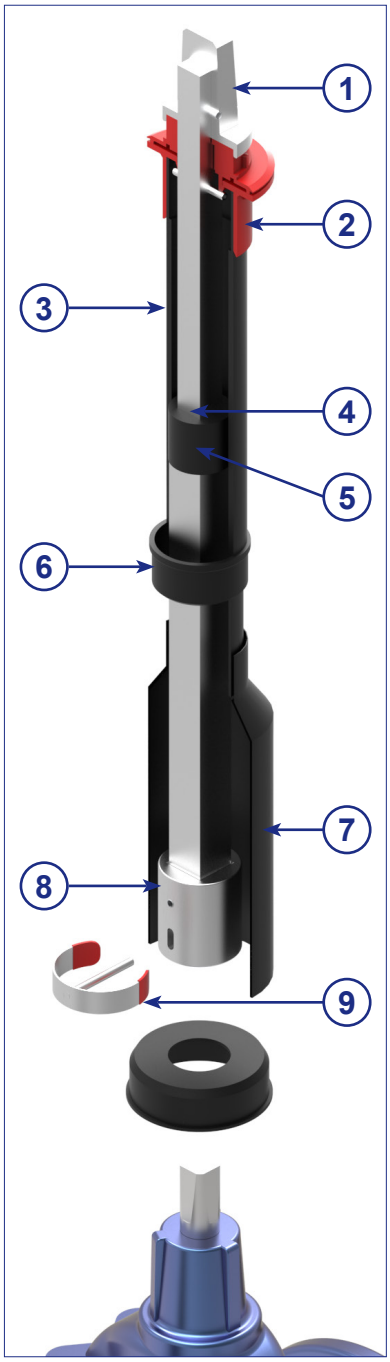

1
Vierkantschoner SW27/32

2 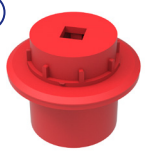
Zentrierkappe

3

2-fach Teleskop

4
Auszugssicherung

5
PLUS-Sicherung

6
Gleitkappe

7
Rundglocke

8
Kuppelmuffe

9
Clip-Stift

Optional:

Markierungsscheiben

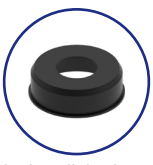
Glockendichteinsatz

Technische Änderungen vorbehalten!

scan me!

Tele-EBG T2 für Schieberarmaturen

Armatur Spindel-VKT	RD* Rohrdeckung	Gesamtlänge GL** Gestänge	Artikel-Nr.	Gewicht	VE
Schieber DN40/50 SW14	0,75 - 1,00 m	0,47 - 0,70 m	13997.01	2,7 kg	50
	1,00 - 1,50 m	0,70 - 1,20 m	14008.01	3,6 kg	50
	1,25 - 1,80 m	0,93 - 1,61 m	14009.01	4,7 kg	50
	1,50 - 2,00 m	1,03 - 1,82 m	14010.01	5,2 kg	50
	1,70 - 2,70 m	1,40 - 2,56 m	14089.01	6,8 kg	50
Schieber DN65/80 SW17	0,85 - 1,00 m	0,45 - 0,67 m	13998.01	2,8 kg	60
	1,00 - 1,50 m	0,69 - 1,14 m	14011.01	3,8 kg	60
	1,25 - 1,80 m	0,85 - 1,45 m	14012.01	4,1 kg	60
	1,50 - 2,00 m	0,95 - 1,65 m	14013.01	4,7 kg	60
	1,70 - 2,70 m	1,32 - 2,41 m	14090.01	6,7 kg	60
Schieber DN100-150 SW19	0,80 - 0,95 m	0,40 - 0,58 m	13999.01	2,7 kg	60
	1,00 - 1,20 m	0,54 - 0,84 m	14099.01	3,1 kg	60
	1,20 - 1,50 m	0,64 - 1,05 m	14014.01	3,9 kg	60
	1,25 - 1,80 m	0,80 - 1,40 m	14015.01	4,2 kg	60
	1,50 - 2,00 m	0,95 - 1,64 m	14016.01	4,8 kg	60
	1,70 - 2,70 m	1,30 - 2,41 m	14091.01	6,8 kg	60
Schieber DN175/200 SW24	0,90 - 1,00 m	0,36 - 0,44 m	13565.01	3,3 kg	10
	1,10 - 1,30 m	0,52 - 0,79 m	14017.01	4,4 kg	10
	1,25 - 1,80 m	0,77 - 1,25 m	14018.01	6,0 kg	10
	1,50 - 2,00 m	0,86 - 1,46 m	14019.01	6,7 kg	10
	1,70 - 2,70 m	1,21 - 2,19 m	14092.01	9,9 kg	10
Schieber DN250-350 SW27	1,00 - 1,10 m	0,37 - 0,49 m	14101.01	3,9 kg	10
	1,10 - 1,30 m	0,50 - 0,80 m	14020.01	5,1 kg	10
	1,30 - 1,80 m	0,71 - 1,15 m	14021.01	6,3 kg	10
	1,50 - 2,00 m	0,86 - 1,45 m	14023.01	7,3 kg	10
	1,80 - 2,70 m	1,16 - 2,05 m	14093.01	9,2 kg	10

VE = Lieferung nur in Verpackungseinheiten!
***Rohrdeckungsmaße sind abhängig von der Höhe der eingesetzten Armatur, siehe S. 7.**
****Sonderlängen auf Anfrage!**

Ausschreibungstext:

Teleskop Einbaugarnitur T2 für Schieberarmaturen
Gestänge feuerverzinkt gem. DIN EN 10240 (alternativ Edelstahl), Kuppelmuffe aus GJS400-15, verzinkt gem. DIN EN 12329 und DIN 50961 (alternativ Edelstahl AISI 304). Vierkantschoner aus GJS400-15, verzinkt gem. DIN EN 12329 und DIN 50961 (alternativ Edelstahl AISI 304), passend für Bedienschlüssel DIN3223 C. Werkzeugfreie Montage der Einbaugarnitur mit dem Edelstahl Clip-Stift. Verbindungsstifte aus Edelstahl 1.4301. Auszugsicherung des Gestänges mind. 150 N. Selbsthemmend in jeder Auszugsposition durch PE-Dichtmanschette auf dem Quadratrohr. Drehmomente nach GW336. Zweiteiliges PE-Schutzrohrsystem mit verschweißter Zentrierkappe, verschweißter Rundglocke und Gleitkappe zur Abdichtung der beiden ineinander laufenden Hülsrohre. Komplett schmutzdicht und wasserabweisend. Optional ausstattbar mit einer Markierungsscheibe beidseitig nutzbar (Gas und Wasser) und verschiedenen Glockendichteinsätzen.

TELESKOP EINBAUGARNITUREN T3

Tele-EBG T3 für Hausanschlussarmaturen

1

Vierkantschoner SW12/14

2 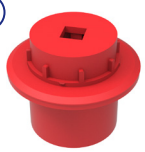

Zentrierkappe

3

3-fach Teleskop

4

Auszugssicherung

5

PLUS-Sicherung

6

Stufenglocke

7

Kuppelmuffe

8

Clip-Stift

9

Glockendichteinsatz

Optional:

Markierungsscheiben

Sonderschoner

scan me!

Technische Änderungen vorbehalten!

Tele-EBG T3 für Hausanschlussarmaturen

Armatur Spindel-VKT	RD* Rohrdeckung	Gesamtlänge GL** Gestänge	Artikel-Nr.	Gewicht	VE (EURO-Gibo)
Anbohrarmatur VAA SW12	0,70 - 1,00 m	0,47 - 0,73 m	10088.T3	1,9 kg	100
	0,85 - 1,30 m	0,62 - 1,02 m	14004.T3	2,3 kg	100
	1,00 - 1,50 m	0,78 - 1,33 m	14005.T3	3,0 kg	70
	1,25 - 1,80 m	0,93 - 1,63 m	14006.T3	3,0 kg	70
	1,50 - 2,00 m	1,03 - 1,80 m	14007.T3	3,5 kg	70
	1,70 - 2,70 m	1,42 - 2,38 m	14094.T3	4,8 kg	-

VE = Lieferung nur in Verpackungseinheiten!
***Rohrdeckungsmaße sind abhängig von der Höhe der eingesetzten Armatur, siehe S. 7.**
****Sonderlängen auf Anfrage!**

Ausschreibungstext:

Teleskop-Einbaugarnitur T3 für Hausanschlussarmaturen
Gestänge feuerverzinkt gem. DIN EN 10240 (alternativ Edelstahl), Kuppelmuffe aus GJS400-15, verzinkt gem. DIN EN 12329 und DIN 50961 (alternativ Edelstahl AISI 304). Vierkantschoner (gem. DIN 3223 E) aus GJS400-15, verzinkt gem. DIN EN 12329 und DIN 50961 (alternativ Edelstahl AISI 304). Werkzeugfreie Montage der Einbaugarnitur mit dem Edelstahl Clip-Stift. Verbindungsstifte aus Edelstahl 1.4301. Auszugsicherung des Gestänges mind. 150 N. Selbsthemmend in jeder Auszugsposition durch PE-Dichtmanschette auf dem Quadratrohr. Drehmomente bis 140 Nm. Dreiteilige PE-Schutzrohrsystem mit verschweißter Zentrierkappe und verschweißter universal Stufenglocke. Zusätzliches drittes geriffeltes Schutzrohr mit der Glocke verschweißt, komplett schmutz- und wasserabweisend. Inkl. einer Markierungsscheibe beidseitig nutzbar (Gas und Wasser) und einem universal Glockendichteinsatz.

TELESKOP EINBAUGARNITUREN T3

Tele-EBG T3 für Schieberarmaturen

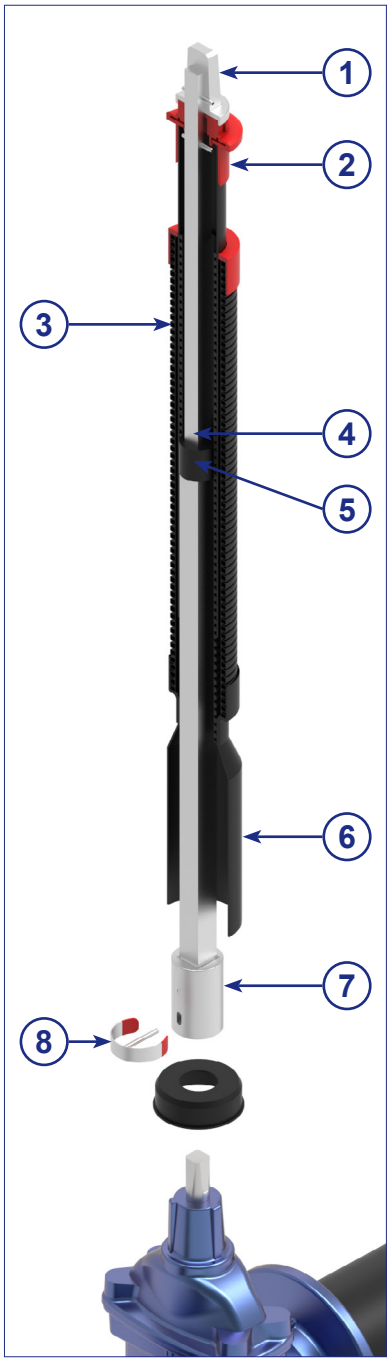

1
Vierkantschoner SW27/32

2 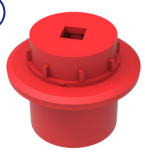
Zentrierkappe

3

3-fach Teleskop

4
Auszugssicherung

5
PLUS-Sicherung

6
Rundglocke

7
Kuppelmuffe

8
Clip-Stift

Optional:

Markierungsscheiben

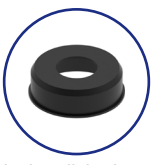
Glockendichteinsatz

Sonderschoner

scan me!

Technische Änderungen vorbehalten!

Tele-EBG T3 für Schieberarmaturen

Armatur Spindel-VKT	RD* Rohrdeckung	Gesamtlänge GL** Gestänge	Artikel-Nr.	Gewicht	VE
Schieber DN40/50 SW14	1,00 - 1,50 m	0,70 - 1,20 m	14008.T3	3,8 kg	70
	1,25 - 1,80 m	0,93 - 1,61 m	14009.T3	4,9 kg	70
	1,50 - 2,00 m	1,03 - 1,82 m	14010.T3	5,4 kg	70
	1,70 - 2,70 m	1,40 - 2,56 m	14089.T3	7,1 kg	-
	2,30 - 3,90 m	1,92 - 3,60 m	15901.T3	7,9 kg	-
Schieber DN65/80 SW17	1,00 - 1,50 m	0,69 - 1,14 m	14011.T3	3,9 kg	70
	1,25 - 1,80 m	0,85 - 1,45 m	14012.T3	4,3 kg	70
	1,50 - 2,00 m	0,95 - 1,65 m	14013.T3	4,8 kg	70
	1,70 - 2,70 m	1,32 - 2,41 m	14090.T3	6,9 kg	-
	2,30 - 3,90 m	1,92 - 3,60 m	15902.T3	9,9 kg	-
Schieber DN100-150 SW19	1,00 - 1,20 m	0,54 - 0,84 m	14099.T3	3,2 kg	100
	1,20 - 1,50 m	0,64 - 1,05 m	14014.T3	4,0 kg	70
	1,25 - 1,80 m	0,80 - 1,40 m	14015.T3	4,4 kg	70
	1,50 - 2,00 m	0,95 - 1,64 m	14016.T3	5,0 kg	70
	1,70 - 2,70 m	1,30 - 2,41 m	14091.T3	7,1 kg	-
	2,30 - 3,90 m	1,92 - 3,60 m	15903.T3	10,0 kg	-
Schieber DN175/200 SW24	1,10 - 1,30 m	0,52 - 0,79 m	14017.T3	4,5 kg	80
	1,25 - 1,80 m	0,77 - 1,25 m	14018.T3	6,1 kg	70
	1,50 - 2,00 m	0,86 - 1,46 m	14019.T3	6,8 kg	70
	1,70 - 2,70 m	1,21 - 2,19 m	14092.T3	10,1 kg	-
	2,50 - 3,50 m	1,80 - 2,80 m	15904.T3	12,0 kg	-
Schieber DN250-350 SW27	1,10 - 1,30 m	0,50 - 0,80 m	14020.T3	5,1 kg	80
	1,25 - 1,80 m	0,71 - 1,15 m	14021.T3	6,4 kg	70
	1,50 - 2,00 m	0,86 - 1,45 m	14023.T3	7,3 kg	70
	1,70 - 2,70 m	1,16 - 2,05 m	14093.T3	9,2 kg	-
	2,50 - 3,50 m	1,96 - 3,16 m	15905.T3	12,4 kg	-
Schieber DN400/450 SW32	als Teleskop max. Drehmoment 500Nm				
	1,40 - 1,60 m	0,56 - 0,84 m	15017.T3	6,9 kg	-
	1,60 - 2,05 m	0,76 - 1,22 m	15018.T3	7,1 kg	-
	2,00 - 2,90 m	1,20 - 2,09 m	15019.T3	10,1 kg	-
	2,50 - 3,50 m	1,80 - 3,00 m	15906.T3	14,0 kg	-
Schieber DN500/600 SW36	als Teleskop max. Drehmoment 500Nm				
	1,45 - 1,65 m	0,53 - 0,76 m	15021.T3	8,3 kg	-
	1,65 - 2,10 m	0,75 - 1,16 m	15050.T3	9,5 kg	-
	2,10 - 2,70 m	1,13 - 1,86 m	15022.T3	11,9 kg	-
	2,50 - 3,50 m	1,80 - 2,80 m	15907.T3	16,3 kg	-

VE = Lieferung nur in Verpackungseinheiten!
***Rohrdeckungsmaße sind abhängig von der Höhe der eingesetzten Armatur, siehe S. 7.**
****Sonderlängen auf Anfrage!**

Ausschreibungstext:

Teleskop-Einbaugarnitur T3 für Schieberarmaturen
Gestänge feuerverzinkt gem. DIN EN 10240 (alternativ Edelstahl), Kuppelmuffe aus GJS400-15, verzinkt gem. DIN EN 12329 und DIN 50961 (alternativ Edelstahl AISI 304). Vierkantschoner aus GJS400-15, verzinkt gem. DIN EN 12329 und DIN 50961 (alternativ Edelstahl AISI304), passend für Bedienschlüssel DIN3223 C. Werkzeugfreie Montage der Einbaugarnitur mit dem Edelstahl Clip-Stift. Verbindungsstifte aus Edelstahl 1.4301. Auszugsicherung des Gestänges mind. 150 N. Selbsthemmend in jeder Auszugsposition durch PE-Dichtmanschette auf dem Quadratrohr. Drehmomente nach GW336 Dreiteiliges PE-Schutzrohrsystem mit zusätzlichem geriffeltem Schutzrohr, verschweißter Zentrierkappe und verschweißter Rundglocke gemäß GW336. Komplett schmutz- und wasserabweisend. Inkl. einer Markierungsscheibe beidseitig nutzbar (Gas und Wasser) und einem universal Glockendichteinsatz.

Technische Änderungen vorbehalten!

TELESKOP EINBAUGARNITUREN T3

Tele-EBG T3 mit Schraubglocke

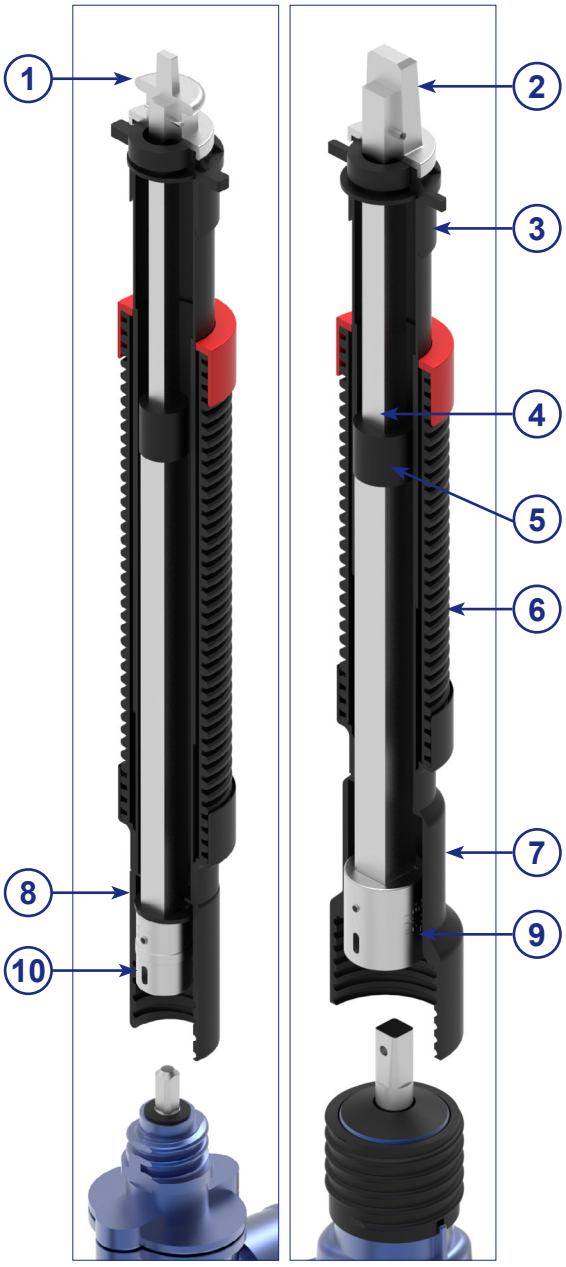

passend für Hausanschlussarmaturen

passend für Schieberaramturen

1

Vierkantschoner VAA SW12/14

2

Vierkantschoner KOS SW27/32

3 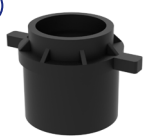

Zentrierkappe

4

Auszugssicherung

5

PLUS-Sicherung

6

3-fach Teleskop

7

Schraubglocke passend für Hausanschlussarmaturen

8

Schraubglocke passend für Schieberarmaturen

9

Kuppelmuffe DN40/50

10

Kuppelmuffe VAA

Optional:

Markierungsscheiben

Sonderschoner

Technische Änderungen vorbehalten!

scan me!

Tele-EBG T3 VAA mit Schraubglocke

Armatur Spindel-VKT	RD* Rohrdeckung	Artikel-Nr.	Gewicht
Anbohrarmatur VAA SW12	0,75 - 1,10 m	14072.HAW	2,3 kg
	1,00 - 1,50 m	14073.HAW	2,7 kg
	1,30 - 2,00 m	14074.HAW	2,7 kg
	1,50 - 2,50 m	14075.HAW	3,9 kg

***Sonderlängen auf Anfrage!**

**PE-Schraubglocke mit formschlüssiger Verbindung zur Armatur.
Das Verstiften der Kuppelmuffe entfällt**

Tele-EBG T3 KOS mit Schraubglocke

Armatur Spindel-VKT	RD* Rohrdeckung	Artikel-Nr.	Gewicht
Schieber DN40/50 SW14	0,75 - 1,00 m	14076	3,5 kg
	1,00 - 1,45 m	14077	4,1 kg
	1,30 - 2,05 m	14078	5,5 kg
	1,70 - 2,50 m	20325	7,1 kg
Schieber DN65/80 SW17	0,75 - 1,00 m	14079	2,9 kg
	1,00 - 1,40 m	14080	4,1 kg
	1,30 - 2,00 m	14081	6,1 kg
	1,70 - 2,50 m	20326	6,9 kg
Schieber DN100-150 SW19	0,75 - 1,00 m	14082	2,8 kg
	1,00 - 1,30 m	14083	4,1 kg
	1,30 - 1,90 m	14084	4,5 kg
	1,70 - 2,50 m	20327	7,1 kg
Schieber DN200 SW24	1,10 - 1,35 m	14085	5,4 kg
	1,30 - 1,85 m	14086	6,0 kg
	1,70 - 2,50 m	14112	6,0 kg
Schieber DN250/300 SW27 mit Rundglocke	1,20 - 1,50 m	14087	5,5 kg
	1,50 - 1,80 m	14088	7,3 kg
	2,00 - 2,50 m	20328	9,2 kg

***Sonderlängen auf Anfrage!**

**PE-Schraubglocke mit formschlüssiger Verbindung zur Armatur.
Das Verstiften der Kuppelmuffe entfällt**

Ausschreibungstext:

Teleskop-Einbaugarnitur T3 mit Schraubglocke
Gestänge feuerverzinkt gem. DIN EN 10240 (alternativ Edelstahl), Kuppelmuffe aus GJS400-15, verzinkt gem. DIN EN 12329 und DIN 50961 (alternativ Edelstahl AISI 304). Vierkantschoner aus GJS400-15, verzinkt gem. DIN EN 12329 und DIN 50961 (alternativ Edelstahl AISI304), passend für Bedienschlüssel DIN3223 C oder E. Werkzeugfreie Montage der Einbaugarnitur mit dem Edelstahl Clip-Stift. Verbindungsstifte aus Edelstahl 1.4301. Auszugsicherung des Gestänges mind. 150 N. Selbsthemmend in jeder Auszugsposition durch PE-Dichtmanschette auf dem Quadratrohr. Drehmomente nach GW336. Dreiteiliges PE-Schutzrohrsystem mit zusätzlichem geriffeltem Schutzrohr, verschweißter Zentrierkappe und verschweißter Schraubglocke. Komplett schmutz- und wasserabweisend.

Technische Änderungen vorbehalten!

Optionale Ausführungen für Teleskop T3 Einbaugarnituren

Ausschreibungstext:

Teleskop-Einbaugarnitur T3 Edelstahl (DIN 3223 C und E)
Gestänge Edelstahl (1.4301), Kuppelmuffe (für Spindel oder Welle) und Vierkantschoner (gem. DIN 3223 C oder E) aus Edelstahl AISI 304. Werkzeugfreie Montage der Einbaugarnitur mit dem Edelstahl Clip-Stift. Verbindungsstifte aus Edelstahl 1.4301. Auszugsicherung des Gestänges mind. 150 N. Selbsthemmend in jeder Auszugsposition durch PE-Dichtmanschette auf dem Quadratrohr. Drehmomente bis 1000 Nm (KOS mit Vkt-Rohr 30mm). Dreiteiliges PE-Schutzrohrsystem mit zusätzlichem geriffeltem Schutzrohr, verschweißter Zentrierkappe und universal Stufenglocke (Form C) bzw. Rundglocke Ø 80mm oder Ø100mm (Form E). Komplett schmutz- und wasserabweisend. Inkl. einer Markierungsscheibe beidseitig nutzbar (Gas und Wasser) und einem universal Glockendichteinsatz.

Ausschreibungstext:

Teleskop-Einbaugarnitur T3 passend für Kugelhahn mit Innenvierkant
Gestänge feuerverzinkt gem. DIN EN 10240 (alternativ Edelstahl), Vierkantschoner aus GJS400-15, verzinkt gem. DIN EN 12329 und DIN 50961 (alternativ Edelstahl AISI 304), mit Anschlußbohrung nach GW336. Passend für Bedienschlüssel DIN 3223 C oder E (DN 25-50). Werkzeugfreie Montage der Einbaugarnitur mit dem Edelstahl Clip-Stift. Verbindungsstifte aus Edelstahl 1.4301. Auszugsicherung des Gestänges mind. 150 N. Selbsthemmend in jeder Auszugsposition durch PE-Dichtmanschette auf dem Quadratrohr. Drehmomente nach GW336. Dreiteiliges PE-Schutzrohrsystem mit zusätzlichem geriffeltem Schutzrohr, verschweißter Zentrierkappe und verschweißter Rundglocke gemäß GW336. Komplett schmutz- und wasserabweisend. Inkl. eines integrierten Positionsanzeigers „1/4 Umdrehung“.

Ausschreibungstext:

Teleskop-Einbaugarnitur T3 passend für Kugelhahn mit Polygon
Gestänge feuerverzinkt gem. DIN EN 10240 (alternativ Edelstahl), Vierkantschoner aus GJS400-15, verzinkt gem. DIN EN 12329 und DIN 50961 (alternativ Edelstahl AISI 304), mit Polygonadapter. Passend für Bedienschlüssel DIN3223 C oder E (DN25-50). Werkzeugfreie Montage der Einbaugarnitur mit dem Edelstahl Clip-Stift. Verbindungsstifte aus Edelstahl 1.4301. Auszugsicherung des Gestänges mind. 150 N. Selbsthemmend in jeder Auszugsposition durch PE-Dichtmanschette auf dem Quadratrohr. Drehmomente nach GW336. Dreiteiliges PE-Schutzrohrsystem mit zusätzlichem geriffeltem Schutzrohr, verschweißter Zentrierkappe und verschweißter Rundglocke gemäß GW336. Komplett schmutz- und wasserabweisend. Inkl. eines integrierten Positionsanzeigers „1/4 Umdrehung“.

Technische Änderungen vorbehalten!

Optionale Ausführungen für Teleskop T3 Einbaugarnituren

Ausschreibungstext:

Teleskop-Einbaugarnitur T3 mit Stellungsanzeiger
Gestänge feuerverzinkt gem. DIN EN 10240 (alternativ Edelstahl), Kuppelmuffe aus GJS400-15, verzinkt gem. DIN EN 12329 und DIN 50961 (alternativ Edelstahl AISI 304) für Spindel oder Welle. Vierkantschoner aus GJS400-15, verzinkt gem. DIN EN 12329 und DIN 50961 (alternativ Edelstahl AISI304), passend für Bedienschlüssel DIN3223 C. Werkzeugfreie Montage der Einbaugarnitur mit dem Edelstahl Clip-Stift. Verbindungsstifte aus Edelstahl 1.4301. Auszugsicherung des Gestänges mind. 150 N. Selbsthemmend in jeder Auszugsposition durch PE-Dichtmanschette auf dem Quadratrohr. Drehmomente nach GW336. Dreiteiliges PE-Schutzrohrsystem mit zusätzlichem geriffeltem Schutzrohr, verschweißter Zentrierkappe und verschweißter Rundglocke gemäß GW336. Komplett schmutz- und wasserabweisend. Mit integriertem Kunststoffzeigerwerk für max. 81 u/Hub und einem universal Glockendichteinsatz.

Ausschreibungstext:

Teleskop-Einbaugarnitur T3 - Wasserdicht
Gestänge feuerverzinkt gem. DIN EN 10240 (alternativ Edelstahl), Kuppelmuffe aus GJS400-15, verzinkt gem. DIN EN 12329 und DIN 50961 (alternativ Edelstahl AISI 304) für Spindel oder Welle. Vierkantschoner aus GJS400-15, verzinkt gem. DIN EN 12329 und DIN 50961 (alternativ Edelstahl AISI304), passend für Bedienschlüssel DIN3223 C. Werkzeugfreie Montage der Einbaugarnitur mit dem Edelstahl Clip-Stift. Verbindungsstifte aus Edelstahl 1.4301. Auszugsicherung des Gestänges mind. 150 N. Selbsthemmend in jeder Auszugsposition durch PE-Dichtmanschette auf dem Quadratrohr. Drehmomente nach GW336. Dreiteiliges PE-Schutzrohrsystem mit zusätzlichem geriffeltem Schutzrohr, verschweißter Zentrierkappe und verschweißter Flanschglocke (F10). Komplett schmutz- und wasserdicht.

TELESKOP EINBAUGARNITUREN T4

Tele-EBG T4 für Hausanschlussarmaturen

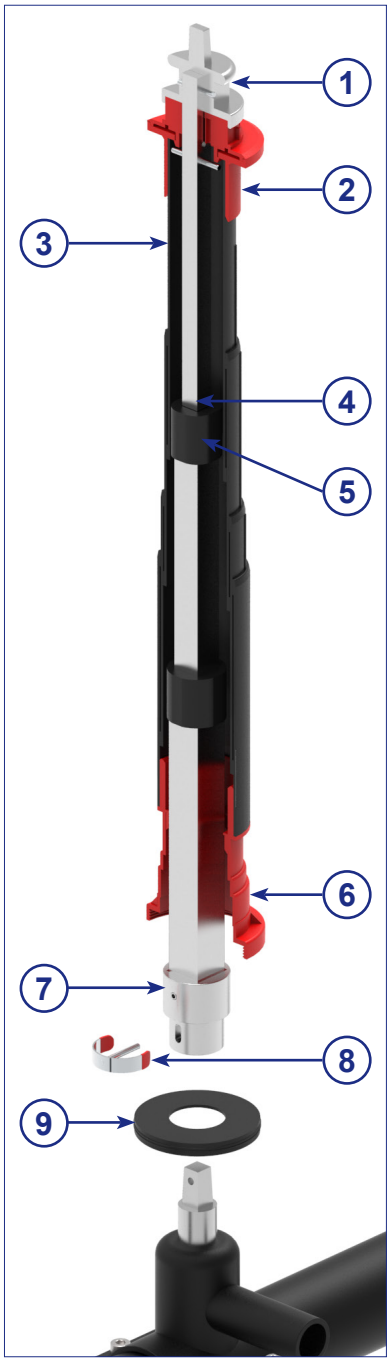

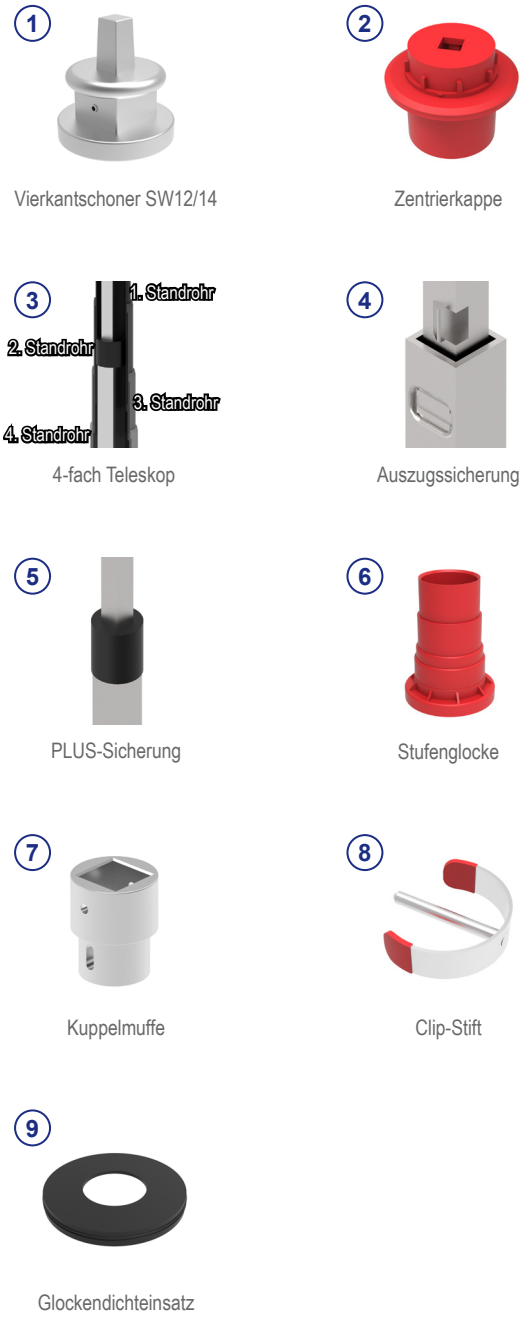

Optional:

Markierungsscheiben

Sonderschoner

Verlängerungsadapter

scan me!

Technische Änderungen vorbehalten!

Tele-EBG T4 für Hausanschlussarmaturen

Armatur Spindel-VKT	RD* Rohrdeckung	Gesamtlänge GL** Gestänge	Artikel-Nr.	Gewicht
Anbohrarmatur	0,65 - 1,00 m	0,39 - 0,74 m	21024	2,4 kg
VAA / SW12	1,00 - 1,80 m	0,73 - 1,52 m	21069	3,8 kg

***Rohrdeckungsmaße sind abhängig von der Höhe der eingesetzten Armatur, siehe S. 7.**
****Sonderlängen auf Anfrage!**

Ausschreibungstext:

Tele-EBG T4 für Hausanschlussarmaturen mit 4-fachem Multi-Verstellweg
Dreiteiliges Gestänge aus Edelstahl 1.4301, Kuppelmuffe aus Feinguss verzinkt gem. DIN EN 12329 und DIN 50961 (alternativ Edelstahl AISI 304). Vierkantschoner (gem. DIN 3223 E) aus GJS400-15, verzinkt gem. DIN EN 12329 und DIN 50961 (alternativ Edelstahl AISI 304). Werkzeugfreie Montage der Einbaugarnitur mit dem Edelstahl Clip-Stift. Verbindungsstifte aus Edelstahl 1.4301. Auszugsicherung des Gestänges mind. 150 N. Selbsthemmend in jeder Auszugsposition durch PE-Dichtmanschetten auf den Quadratrohren. Drehmomente bis 250 Nm. Vierteiliges PE-Schutzrohrsystem mit verschweißter Zentrierkappe, verschweißter universal Stufenglocke und Nut- und Feder-System zur Verdrehsicherung. Komplett schmutz- und wasserabweisend. Inkl. einer Markierungsscheibe beidseitig nutzbar (Gas und Wasser) und einem universal Glockendichteinsatz.

30% mehr Teleskopierbarkeit

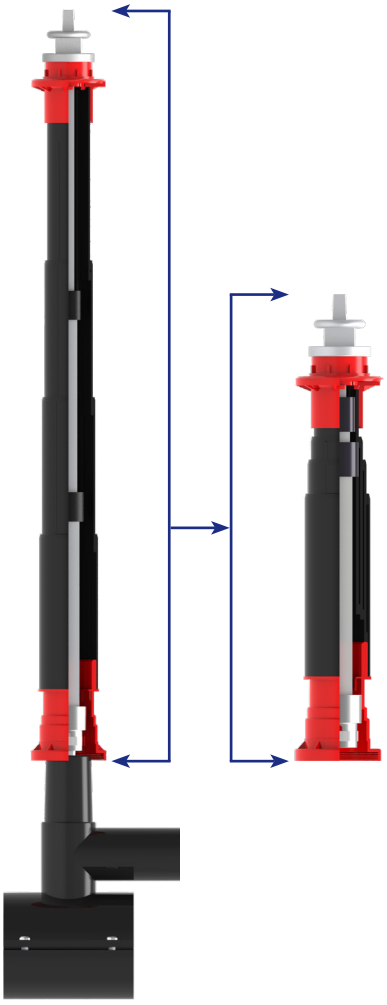

Sicheres Verlängerungssystem

Technische Änderungen vorbehalten!

TELESKOP EINBAUGARNITUREN T4

Tele-EBG T4 für Schieberarmaturen

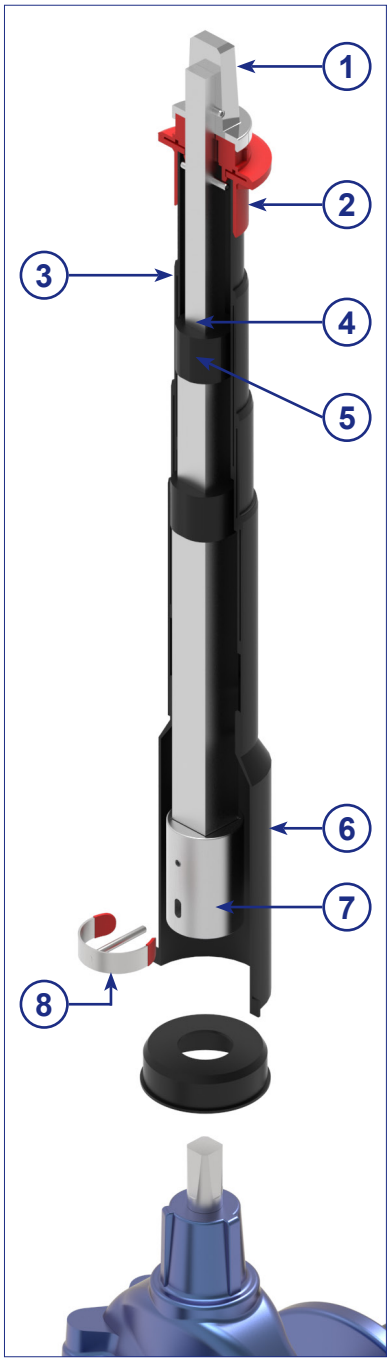

1
Vierkantschoner SW27/32

2 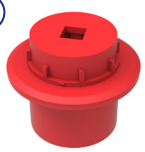
Zentrierkappe

3

4-fach Teleskop

4
Auszugssicherung

5
2-fach PLUS-Sicherung

6
Rundglocke

7
Kuppelmuffe

8
Clip-Stift

Optional:

Markierungsscheiben

Glockendichteinsatz

Sonderschoner

scan me!

Technische Änderungen vorbehalten!

Tele-EBG T4 für Schieberarmaturen

Armatur Spindel-VKT	RD* Rohrdeckung	Gesamtlänge GL** Gestänge	Artikel-Nr.	Gewicht
Schieber DN40/50 SW14	0,80 - 1,15 m	0,39 - 0,74 m	21025	2,7 kg
Schieber DN65/80 SW17	0,85 - 1,20 m		21026	2,9 kg
Schieber DN100-150 SW19	0,90 - 1,25 m		21027	3,1 kg
Schieber DN200 SW24	0,90 - 1,25 m		22879	3,8 kg
Schieber DN250-350 SW27	1,01 - 1,36 m		22880	4,0 kg
Schieber DN40/50 SW14	0,95 - 1,85 m	0,67 - 1,54 m	21198	5,3 kg
Schieber DN65/80 SW17	1,00 - 1,90 m		21199	5,6 kg
Schieber DN100-150 SW19	1,10 - 1,95 m		21200	5,9 kg
Schieber DN200 SW24	1,18 - 2,05 m		22877	5,9 kg
Schieber DN250-350 SW27	1,29 - 2,16 m		22878	6,1 kg

***Rohrdeckungsmaße sind abhängig von der Höhe der eingesetzten Armatur, siehe S. 7.**
****Sonderlängen auf Anfrage!**

Ausschreibungstext:

Tele-EBG T4 für Schieberarmaturen mit 4-fachem Multi-Verstellweg
Dreiteiliges Gestänge aus Edelstahl 1.4301, Kuppelmuffe aus GJS400-15 verzinkt gem. DIN EN 12329 und DIN 50961 (alternativ Edelstahl AISI 304). Vierkantschoner (gem. DIN 3223 C) aus GJS400-15, verzinkt gem. DIN EN 12329 und DIN 50961 (alternativ Edelstahl AISI 304). Werkzeugfreie Montage der Einbaugarnitur mit dem Edelstahl Clip-Stift. Verbindungsstifte aus Edelstahl 1.4301. Auszugsicherung des Gestänges mind. 150 N. Selbsthemmend in jeder Auszugsposition durch PE-Dichtmanschetten auf den Quadratrohren. Drehmomente bis 500 Nm. Vierteiliges PE-Schutzrohrsystem mit verschweißter Zentrierkappe, verschweißter Universalglocke und Nut- und Feder-System zur Verdrehsicherung. Komplett schmutz- und wasserabweisend. Inkl. einer Markierungsscheibe beidseitig nutzbar (Gas und Wasser) und einem universal Glockendichteinsatz.

Technische Änderungen vorbehalten!

TELESKOP EINBAUGARNITUREN T4

Tele-EBG T4X für Schieberarmaturen

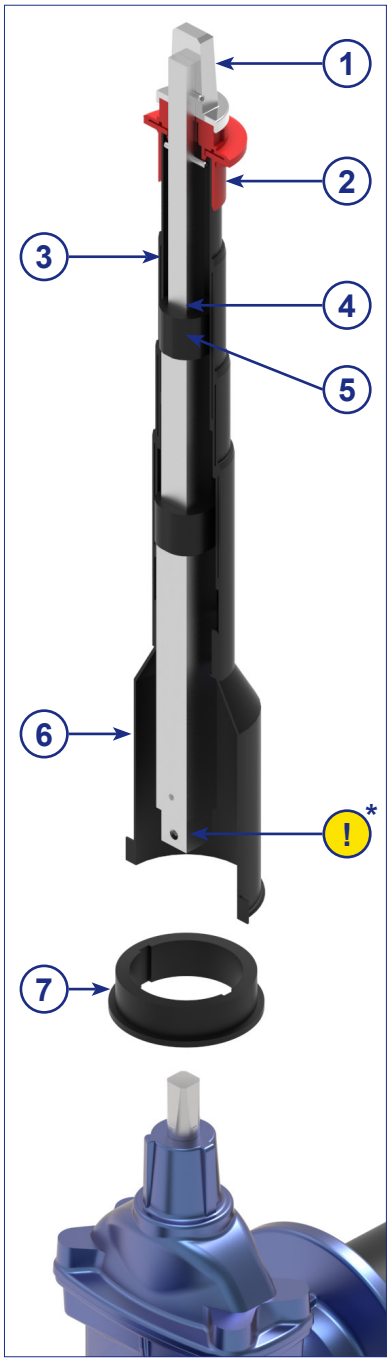

1 Vierkantschoner SW27/32

2 Zentrierkappe

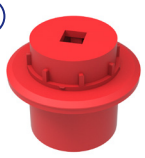

3 4-fach Teleskop

4 Auszugssicherung

5 2-fach PLUS-Sicherung

6 Rundglocke

!* Kuppelmuffe DN40/50 SW14/17

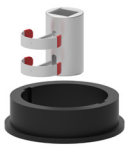

!* Kuppelmuffe DN65/80 SW17/19

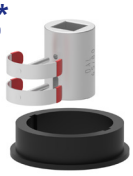

!* Kuppelmuffe DN100-150 SW19/22

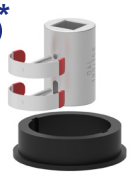

!* Kuppelmuffe DN175/200 SW24/27

!* Kuppelmuffe DN250-300 SW27/32

7 Glockenadapter

Optional:

Markierungsscheiben

Glockendichteinsatz als Verlängerungs-adapter

***Die gewünschte Kuppelmuffe und der Verlängerungsadapter kann auf S. 25 unter „Zubehör passend für Tele-EBG T4X“ gewählt werden.**

scan me!

Technische Änderungen vorbehalten!

Tele-EBG T4X für Schieberarmaturen

Armatur Spindel-VKT	RD* Rohrdeckung	Gesamtlänge GL** Gestänge	Artikel-Nr.	Gewicht
Schieber DN40/50 SW14	0,80 - 1,15 m	0,47 - 0,82 m	22323	2,6 kg
Schieber DN65/80 SW17	0,85 - 1,20 m			
Schieber DN100-150 SW19	0,90 - 1,25 m			
Schieber DN200 SW24	1,00 - 1,40 m			
Schieber DN250/300 SW27	1,20 - 1,50 m			
Schieber DN40/50 SW14	0,95 - 1,85 m	0,67 - 1,54 m	22324	4,1 kg
Schieber DN65/80 SW17	1,00 - 1,90 m			
Schieber DN100-150 SW19	1,10 - 1,95 m			
Schieber DN200 SW24	1,20 - 2,00 m			
Schieber DN250/300 SW27	1,30 - 2,10 m			

***Rohrdeckungsmaße sind abhängig von der Höhe der eingesetzten Armatur, siehe S. 7.**
****Sonderlängen auf Anfrage!**

Zubehör passend für Tele-EBG T4X

Kuppelmuffen

Bezeichnung	passend für Armatur	SW	Artikel-Nr.	Material	Gewicht
Kuppelmuffe inkl. 2xClip-Stifte und Glockenadapter Ø100 mm	DN40/50	14/17 mm	12138.00-VK-VZ	GJS-400-15 VZ	0,8 kg
	DN65/80	17/19 mm	12332.00-VK-VZ	GJS-400-15 VZ	0,6 kg
	DN100-150	19/22 mm	12333.00-VK-VZ	GJS-400-15 VZ	0,8 kg
Kuppelmuffe inkl. 2xClip-Stifte	DN175/200	24/27 mm	12140.25-VK-VZ	GJS-400-15 VZ	0,8 kg
	DN250-300	27/32 mm	12131.25-VK-GE	GJS-400-15 VZ	1,3 kg

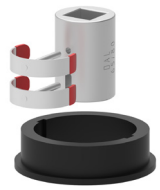

Kuppelmuffe zur Verlängerung mit Gewindestift

Bezeichnung	passend für Armatur	SW	Artikel-Nr.	Material	Gewicht
Kuppelmuffe zur Verlängerung	DN250-300	27/32 mm	12131.25-VK-GE	GJS-400-15 VZ	1,3 kg

Glockenadapter

Bezeichnung	passend für Armatur	Artikel-Nr.	Gewicht
Glockenadapter Ø100 mm	Ø80 mm DOM	22941	0,03 kg

Glockendichteinsatz als Verlängerungsadapter

Bezeichnung	Durchmesser	Artikel-Nr.	Gewicht
Glockendichteinsatz als Verlängerungsadapter	Ø100 mm	12514.14	0,06 kg

Ausschreibungstext:

Tele-EBG T4X für Schieberarmaturen mit 4-fachem Multi-Verstellweg
Dreiteiliges Gestänge aus Edelstahl 1.4301, Kuppelmuffe aus GJS400-15 verzinkt gem. DIN EN 12329 und DIN 50961 (alternativ Edelstahl AISI 304). Vierkantschoner (gem. DIN 3223 C) aus GJS400-15, verzinkt gem. DIN EN 12329 und DIN 50961 (alternativ Edelstahl AISI 304). Werkzeugfreie Montage der Einbaugarnitur mit dem Edelstahl Clip-Stift. Verbindungsstifte aus Edelstahl 1.4301. Auszugsicherung des Gestänges mind. 150 N. Selbsthemmend in jeder Auszugsposition durch PE-Dichtmanschetten auf den Quadratrohren. Drehmomente bis 500 Nm. Vierteiliges PE-Schutzrohrsystem mit verschweißter Zentrierkappe, verschweißter Universalglocke und Nut- und Feder-System zur Verdrehsicherung. Komplett schmutz- und wasserabweisend. Inkl. einer Markierungsscheibe beidseitig nutzbar (Gas und Wasser) und einem universal Glockendichteinsatz. Modulares Baukastensystem durch werkzeugfreie, wechselbare Kuppelmuffen und Vierkantschoner.

Technische Änderungen vorbehalten!

TELESKOP EINBAUGARNITUREN T3

Tele-EBG T3 gem. DVGW GW336 für Hausanschlussarmaturen

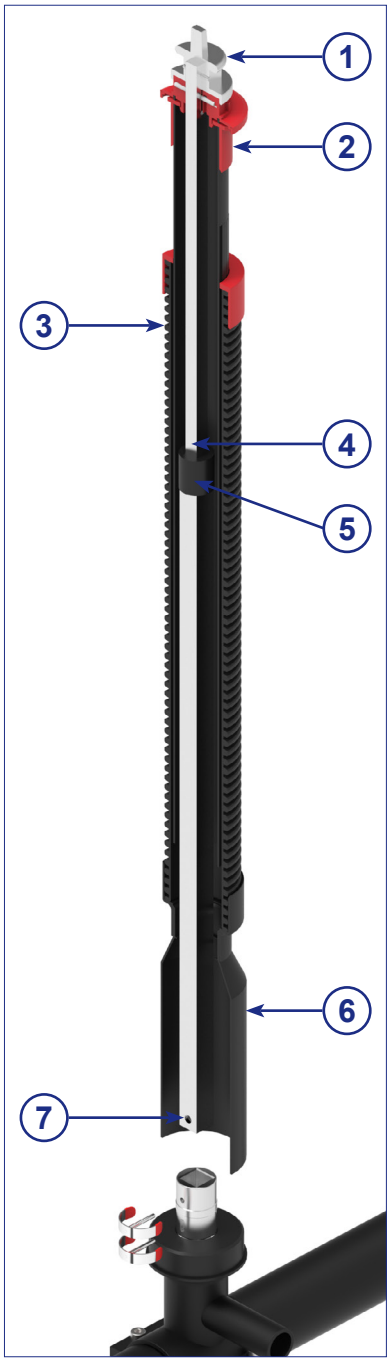

1

Vierkantschoner SW12/14 gem. DVGW GW336

2
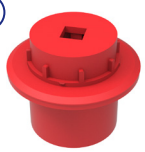
Zentrierkappe

3

3-fach Teleskop

4

Auszugssicherung 150N gem. DVGW GW336

5

PLUS-Sicherung

6

Rundglocke gem. DVGW GW336

7

Vierkantstahl mit Bohrung gem. DVGW GW336

Optional:

Markierungsscheiben

Adapterset S.27

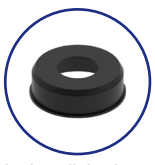
Glockendichteinsatz

Kuppelmuffe

Clip-Stift

scan me!

Technische Änderungen vorbehalten!

Tele-EBG T3 gem. DVGW GW336 für Hausanschlussarmaturen

Hausanschluss-armatur	Bedien-vierkant	Anschluss Kuppelmuffe	Gesamtlänge GL* Gestänge	Artikel-Nr.	Gewicht	Artikel-Nr.	Gewicht
Anbohrarmatur HA-Schieber DN ≤ 50 Kugelhahn DN ≤ 50	DIN 3223 E	VKT20x20 mm Ø80 mm	0,40 - 0,65 m	13997.GW336	1,7 kg	13997.01.GW336	1,7 kg
			0,65 - 1,15 m	14008.GW336	2,4 kg	14008.01.GW336	2,4 kg
			0,80 - 1,45 m	14009.GW336	2,8 kg	14009.01.GW336	2,8 kg
			0,90 - 1,55 m	14010.GW336	3,5 kg	14010.01.GW336	3,5 kg
			1,37 - 2,45 m	14089.GW336	4,7 kg	14089.01.GW336	4,7 kg

***Sonderlängen auf Anfrage!**

Teleskop Einbaugarnitur entspricht dem DVGW Arbeitsblatt GW336-1 (A) (09/2010)
Prüfung nach DVGW Prüfgrundlage GW336-2 (P) (09/2010)

Adapterset für System DVGW GW336

Bezeichnung	Kuppelmuffe	Glockenadapter	Artikel-Nr.	Gewicht
Kuppelmuffe 2x Clip-Stift Adapter Universal	VAA	Ø80 mm	14004.GW336A	0,4 kg

Ausschreibungstext:

Tele-EBG T3 gem. DVGW GW336 (DVGW geprüft)
Teleskopeinbaugarnitur GW336 mit standardisierter Schnittstelle gemäß Arbeitsblatt GW336-1 (A), Ausgabe September 2010. DVGW geprüft gemäß technischer Prüfgrundlage DVGW 336-2 (P). Gestänge feuerverzinkt gem. DIN EN 10240 (alternativ Edelstahl), ohne Kuppelmuffe, mit Anschlußbohrung. Vierkantschoner (gem. DIN 3223 E) aus GJS400-15, verzinkt gem. DIN EN 12329 und DIN 50961 (alternativ Edelstahl AISI 304). Verbindungsstifte aus Edelstahl 1.4301. Auszugsicherung des Gestänges mind. 150 N. Selbsthemmend in jeder Auszugsposition durch PE-Dichtmanschette auf dem Quadratrohr. Drehmomente gemäß GW336-2 (P). Dreiteilige PE-Schutzrohrsystem mit verschweißter Zentrierkappe und verschweißter Glocke gemäß GW336-1 (A). Komplett schmutz- und wasserabweisend. Inkl. einer Markierungsscheibe beidseitig nutzbar (Gas und Wasser) und einem universal Glockendichteinsatz.

Schnittstellengröße I:
Vierkant 20 mm, Hülsrohrglocke Ø 80 mm für Anbohrarmaturen,
Hausanschlussschieber ≤ DN 50 und Kugelhähne ≤ DN 50
Typ 1: Variante mit Bund (Vierkantschoner 12/14), Drehmoment max. 140 Nm
Typ 2: Variante ohne Bund (Stahl geschmiedet 12/14), Drehmoment max. 100 Nm

TELESKOP EINBAUGARNITUREN T3

Tele-EBG T3 gem. DVGW GW336 für Schieberarmaturen

1
Vierkantschoner SW27/32 gem. DVGW GW336

2 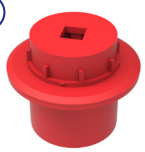
Zentrierkappe

3

3-fach Teleskop

4
Auszugssicherung 150N gem. DVGW GW336

5
PLUS-Sicherung

6
Rundglocke gem. DVGW GW336

7
Vierkantstahl mit Bohrung gem. DVGW GW336

Optional:

Markierungsscheiben

Adapterset S.29

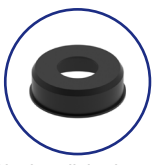
Glockendichteinsatz

Kuppelmuffe

Clip-Stift

scan me!

Technische Änderungen vorbehalten!

Tele-EBG T3 gem. DVGW GW336 für Schieberarmaturen

Netzarmatur	Bedien-vierkant	Anschluss Kuppelmuffe	Gesamtlänge GL* Gestänge	Artikel-Nr.	Gewicht
Schieber 40 ≤ DN ≤ 150 Kugelhahn 65 ≤ DN ≤ 1000 Klappe 100 ≤ DN ≤ 1000	DIN 3223 C	VKT25x25 mm Ø80 mm	0,36 - 0,56 m	13999.GW336	1,8 kg
			0,60 - 1,01 m	14014.GW336	2,9 kg
			0,76 - 1,36 m	14015.GW336	3,7 kg
			0,91 - 1,60 m	14016.GW336	3,4 kg
			1,26 - 2,36 m	14091.GW336	6,3 kg
Schieber 200 ≤ DN ≤ 350	DIN 3223 C	VKT30x30 mm Ø100 mm	0,33 - 0,40 m	13565.GW336	2,5 kg
			0,49 - 0,76 m	14017.GW336	3,6 kg
			0,74 - 1,22 m	14018.GW336	5,1 kg
			0,82 - 1,42 m	14019.GW336	5,8 kg
			1,17 - 2,12 m	14092.GW336	9,0 kg

***Sonderlängen auf Anfrage!**

Teleskop Einbaugarnitur entspricht dem DVGW Arbeitsblatt GW336-1 (A) (09/2010)
Prüfung nach DVGW Prüfgrundlage GW336-2 (P) (09/2010)

Adaptersets für System DVGW GW336

Bezeichnung	Kuppelmuffe	Glockenadapter	Artikel-Nr.	Gewicht
Kuppelmuffe 2x Clip-Stift Armatur-Adapter Universal	DN40/50 (SW14)	Ø80 mm	13997.GW336A	1,8 kg
	DN65/80 (SW17)	Ø80 mm	13998.GW336A	2,9 kg
	DN100-150 (SW19)	Ø80 mm	13999.GW336A	3,7 kg
	DN175/200 (SW24)	Ø100 mm	14017.GW336A	3,4 kg
	DN250-350 (SW27)	Ø100 mm	14020.GW336A	6,3 kg

Ausschreibungstext:

Tele-EBG T3 gem. DVGW GW336 (DVGW geprüft)
1) Teleskopeinbaugarnitur GW336 mit standardisierter Schnittstelle gemäß Arbeitsblatt GW336-1 (A), Ausgabe September 2010. DVGW geprüft gemäß technischer Prüfgrundlage DVGW 336-2 (P). Gestänge feuerverzinkt gem. DIN EN 10240 (alternativ Edelstahl), ohne Kuppelmuffe, mit Anschlußbohrung. Vierkantschoner (gem. DIN 3223 C) aus GJS400-15, verzinkt gem. DIN EN 12329 und DIN 50961 (alternativ Edelstahl AISI 304). Verbindungsstifte aus Edelstahl 1.4301. Auszugsicherung des Gestänges mind. 150 N. Selbsthemmend in jeder Auszugsposition durch PE-Dichtmanschette auf dem Quadratrohr. Drehmomente gemäß GW336-2 (P). Dreiteilige PE-Schutzrohrsystem mit verschweißter Zentrierkappe und verschweißter Glocke gemäß GW336-1 (A). Komplett schmutz- und wasserabweisend. Inkl. einer Markierungsscheibe beidseitig nutzbar (Gas und Wasser) und einem universal Glockendichteinsatz.

2) Schnittstellengröße II:
Innenvierkant 25 mm, Hülsrohrglocke Ø 80 mm für Schieber 40 ≤ DN ≤ 150,
Kugelhähne 65 ≤ DN ≤ 1000, Klappen 100 ≤ DN ≤ 1000
Drehmoment max. 250 Nm

3) Schnittstellengröße III:
Innenvierkant 30 mm, Hülsrohrglocke Ø 100 mm für Schieber 200 ≤ DN ≤ 350
Drehmoment max. 440 Nm

Technische Änderungen vorbehalten!

Tele-EBG T4 gem. DVGW GW336 für Schieberarmaturen

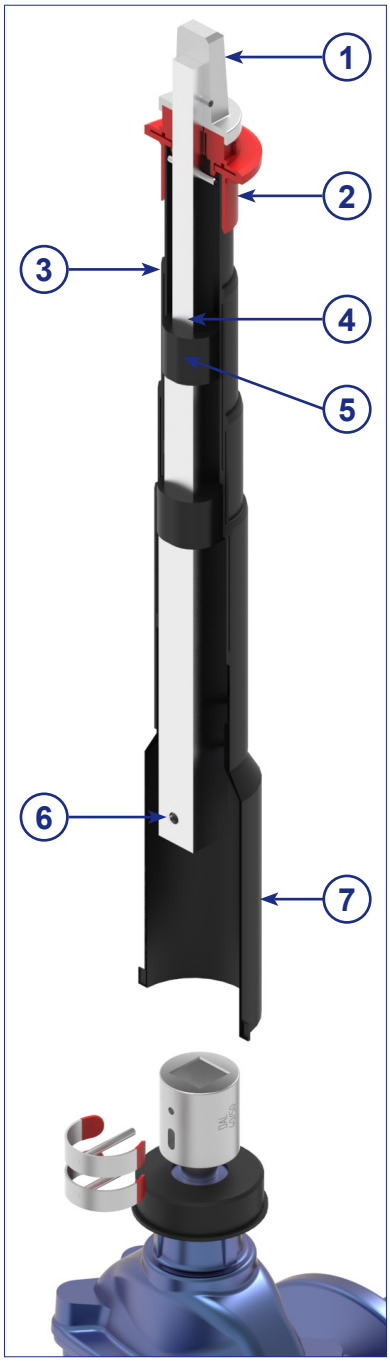

1

Vierkantschoner SW27/32 gem. DVGW GW336

2 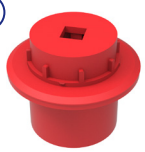

Zentrierkappe

3

4-fach Teleskop

4

Auszugssicherung 150N gem. DVGW GW336

5

2-fach PLUS-Sicherung

6

Vierkantstahl mit Bohrung gem. DVGW GW336

7

Rundglocke gem. DVGW GW336

Optional:

Markierungsscheiben

Adapterset S.31

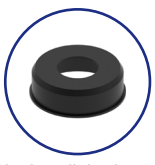

Glockendichteinsatz

Kuppelmuffe

Clip-Stift

scan me!

Technische Änderungen vorbehalten!

Tele-EBG T4 gem. DVGW GW336 für Schieberarmaturen

Netzarmatur	Bedien-vierkant	Anschluss Kuppelmuffe	Gesamtlänge GL* Gestänge	Artikel-Nr.	Gewicht
Schieber 40 ≤ DN ≤ 150 Kugelhahn 65 ≤ DN ≤ 1000 Klappe 100 ≤ DN ≤ 1000	DIN 3223 C	VKT25x25 mm Ø80 mm	0,39 - 0,74 m	21195	2,6 kg
			0,67 - 1,54 m	21196	4,1 kg
Schieber 200 ≤ DN ≤ 350	DIN 3223 C	VKT30x30 mm Ø100 mm	0,39 - 0,74 m	22321	2,9 kg
			0,67 - 1,54m	22322	5,0 kg

***Sonderlängen auf Anfrage!**

Adaptersets für System DVGW GW336

Bezeichnung	Kuppelmuffe	Glockenadapter	Artikel-Nr.	Gewicht
Kuppelmuffe 2x Clip-Stift Armatur-Adapter Universal	DN40/50 (SW14)	Ø80 mm	13997.GW336A	1,8 kg
	DN65/80 (SW17)	Ø80 mm	13998.GW336A	2,9 kg
	DN100-150 (SW19)	Ø80 mm	13999.GW336A	3,7 kg
	DN175/200 (SW24)	Ø100 mm	14017.GW336A	3,4 kg
	DN250-350 (SW27)	Ø100 mm	14020.GW336A	6,3 kg

Ausschreibungstext:

Tele-EBG T4 gem. DVGW GW336 (DVGW geprüft)
1) Teleskopeinbaugarnitur GW336 mit standardisierter Schnittstelle gemäß Arbeitsblatt GW336-1 (A), Ausgabe September 2010. DVGW geprüft gemäß technischer Prüfgrundlage DVGW 336-2 (P). Gestänge aus Edelstahl DIN EN 10240, ohne Kuppelmuffe, mit Anschlußbohrung. Vierkantschoner (gem. DIN 3223 C) aus GJS400-15, verzinkt gem. DIN EN 12329 und DIN 50961 (alternativ Edelstahl AISI 304). Verbindungsstifte aus Edelstahl 1.4301. Auszugsicherung des Gestänges mind. 150 N. Selbsthemmend in jeder Auszugsposition durch PE-Dichtmanschette auf dem Quadratrohr. Drehmomente gemäß GW336-2 (P). Dreiteilige Gestänge und vierteiliges PE-Schutzrohrsystem mit verschweißter Zentrierkappe und verschweißter Glocke gemäß GW336-1 (A). Komplett schmutz- und wasserabweisend. Inklusive einer Markierungsscheibe beidseitig nutzbar (Gas und Wasser) und einem universal Glockendichteinsatz.

2) Schnittstellengröße II:
Innenvierkant 25 mm, Hülsrohrglocke Ø 80 mm für Schieber 40 ≤ DN ≤ 150,
Kugelhähne 65 ≤ DN ≤ 1000, Klappen 100 ≤ DN ≤ 1000
Drehmoment max. 250 Nm

Schnittstellengröße III:
Innenvierkant 30 mm, Hülsrohrglocke Ø 100 mm für Schieber 200 ≤ DN ≤ 350
Drehmoment max. 440 Nm

Die innovative Lösung für Einbaugarnituren und Zeigerw

Mit dem DALMINEX Einbausystem können alle Zeigerwerke, DALMINEX Einbaugarnituren und auch die meisten, marktüblichen Teleskop Einbaugarnituren vertikal und horizontal fixiert werden.

Nach dem Einbau der Straßenkappe DIN 4056-2 bleibt der Kopf der Einbaugarnitur sowie das Zeigerwerk zentriert und kann sich im Nachhinein nicht absenken.

Das DALMINEX Einbausystem besteht aus folgenden Komponenten:

- DALMINEX Fixierscheibe
- DALMINEX Tragplatte
- Straßenkappe DIN 4056-2

DALMINEX Fixierscheibe 2-seitig nutzbar

Seite 1

Seite 2

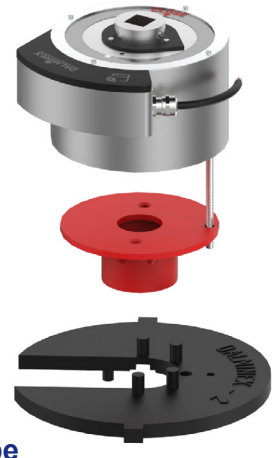

DALMINEX Tragplatte passend für DALMINEX Fixierscheibe und Straßenkappe DIN 4056 Typ 2

Technische Änderungen vorbehalten!

scan me!

verke im Rohrleitungsbau

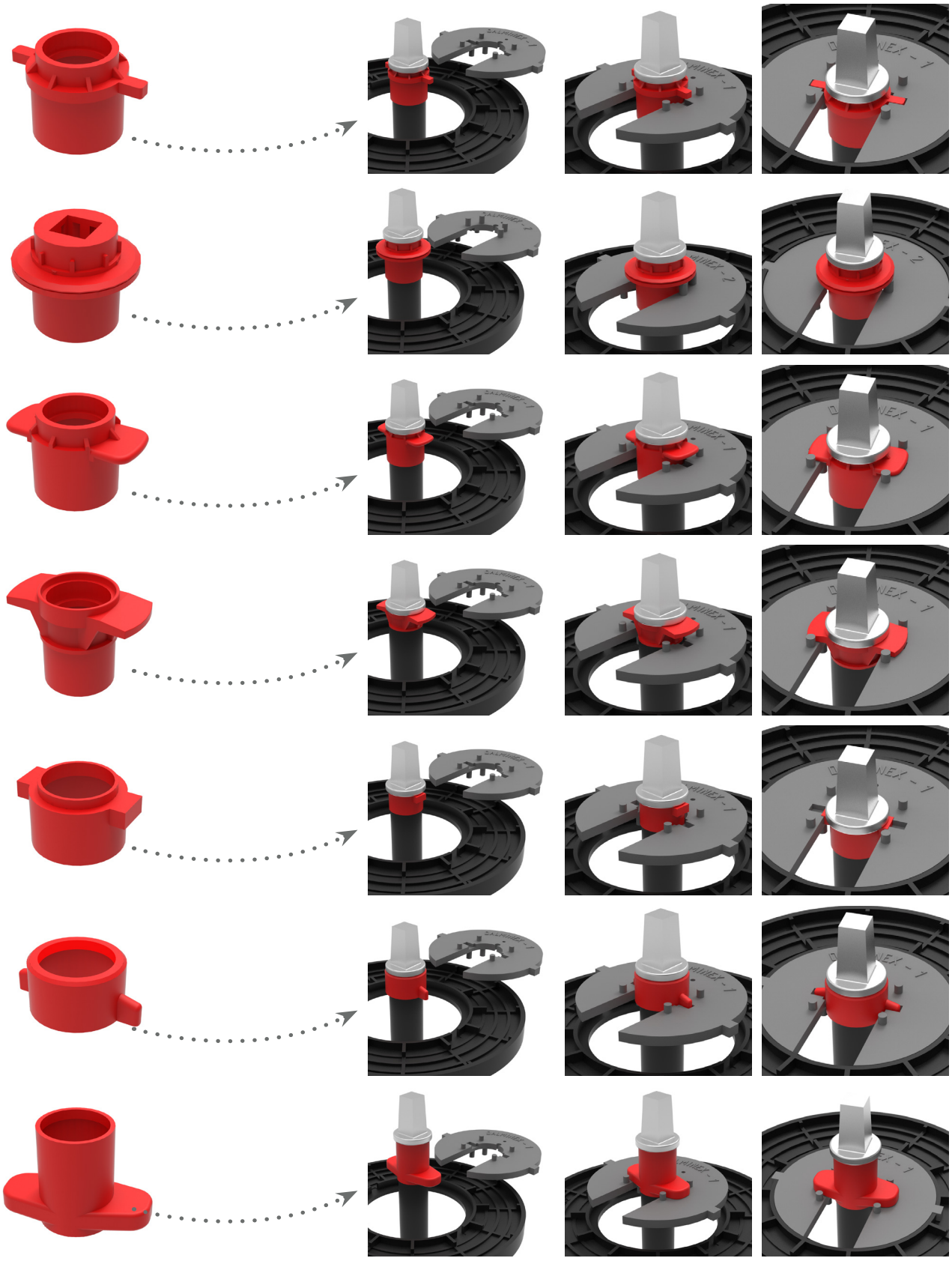

Glockendichteinsätze

passend für Armatur	Bezeichnung	Material	Artikel-Nr.	Gewicht
EWE, VAG	Typ I	PE	12511.01	0,04 kg
AVK-Mittelmann SVK VA	Einsatz für Typ I	PE	12511.02	0,01 kg
Z-Schelle Keulahütte Lüneburg	Typ II	PE	12511.03	0,03 kg
ERHARD (Halbrund)	Typ III	PE	12511.04	0,04 kg
EWE	-	PE	12511.00	0,01 kg
ASP, VOIGT, Friatec DAV d63 AVK Hausanschlussarmatur	Typ IV	PE	12511.05	0,05 kg
Hawle (Gewinde)	Typ VI	PE	12511.07	0,05 kg
Belgicast Innen	Typ III (Ø41 mm)	PE	12511.41	0,09 kg
FUCOLI	Ø81x46 mm	PE	12511.08	0,01 kg
Universal VAA	Ø81x36 mm	EPDM	12511.09	0,01 kg
Universal DN40-150	Ø81x36 mm	EPDM	12514.11K	0,01 kg
Universal DN200-350	Ø100x36 mm	EPDM	12514.14	0,01 kg
AWP	Schraubgewinde DVGW GW336	PE	12514.15	0,01 kg

Schließvorrichtung für Einbaugarnituren VAA

Bezeichnung	Artikel-Nr.	Gewicht
für EBG Vierkant 12/14 mm	17000	0,4 kg
für EBG Dreikant 15/18 mm	17010	0,4 kg
Vorhängeschloss	17020	0,2 kg
Schlüssel, gleichschließend, 1 Stück	17020.S	0,2 kg

Schließvorrichtung für Einbaugarnituren KOS

Bezeichnung	Artikel-Nr.	Gewicht
für EBG Vierkant 27/32 mm	17100	2,2 kg
für EBG Dreikant 33/43 mm	17101	2,2 kg
Vorhängeschloss	17020	0,2 kg
Schlüssel, gleichschließend, 1 Stück	17020.S	0,2 kg

scan me!

Technische Änderungen vorbehalten!

Markierungsscheiben (verdrehsicher)

Beschriftung	Farbe	Artikel-Nr.	Gewicht
Dalminex Teleskop	blau/gelb	2314006-05	0,01 kg
PE-Druckanbohrventil	blau/gelb	2314006-09	0,01 kg
PE-Kugelhahn 1/4 Umdrehung	blau/gelb	2314006-08	0,01 kg
1/2 Umdrehung	blau/grün	2314006-07	0,01 kg
Trink- / Abwasser	blau/grün	2314006-04	0,01 kg
1/2 Umdrehungen	blau/weiß	2314005.01	0,01 kg
Bitte nicht öffnen	blau	4067.01	0,01 kg
ohne	blau/gelb	2314006-11	0,01 kg
Achtung Kugelhahn	rot	2314006-FRA	0,01 kg

Individuelle Bedruckung ab 100 Stück Mindestbestellmenge!

Sicherungskappen für Einbaugarnituren

Typ	Farbe	Aufschrift	Artikel-Nr.	Gewicht
VAA	rot	nicht öffnen	19100	0,06 kg
Schieber	rot	nicht öffnen	19111	0,20 kg
VAA	schwarz	ohne	19112	0,06 kg
Schieber	schwarz	ohne	19113	0,20 kg
VAA	blau	ohne	19114	0,06 kg
Schieber	blau	ohne	19115	0,20 kg
VAA	gelb	ohne	19116	0,06 kg
Schieber	gelb	ohne	19117	0,20 kg

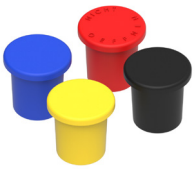

2-teilige Teleskop Einbaugarnitur T2

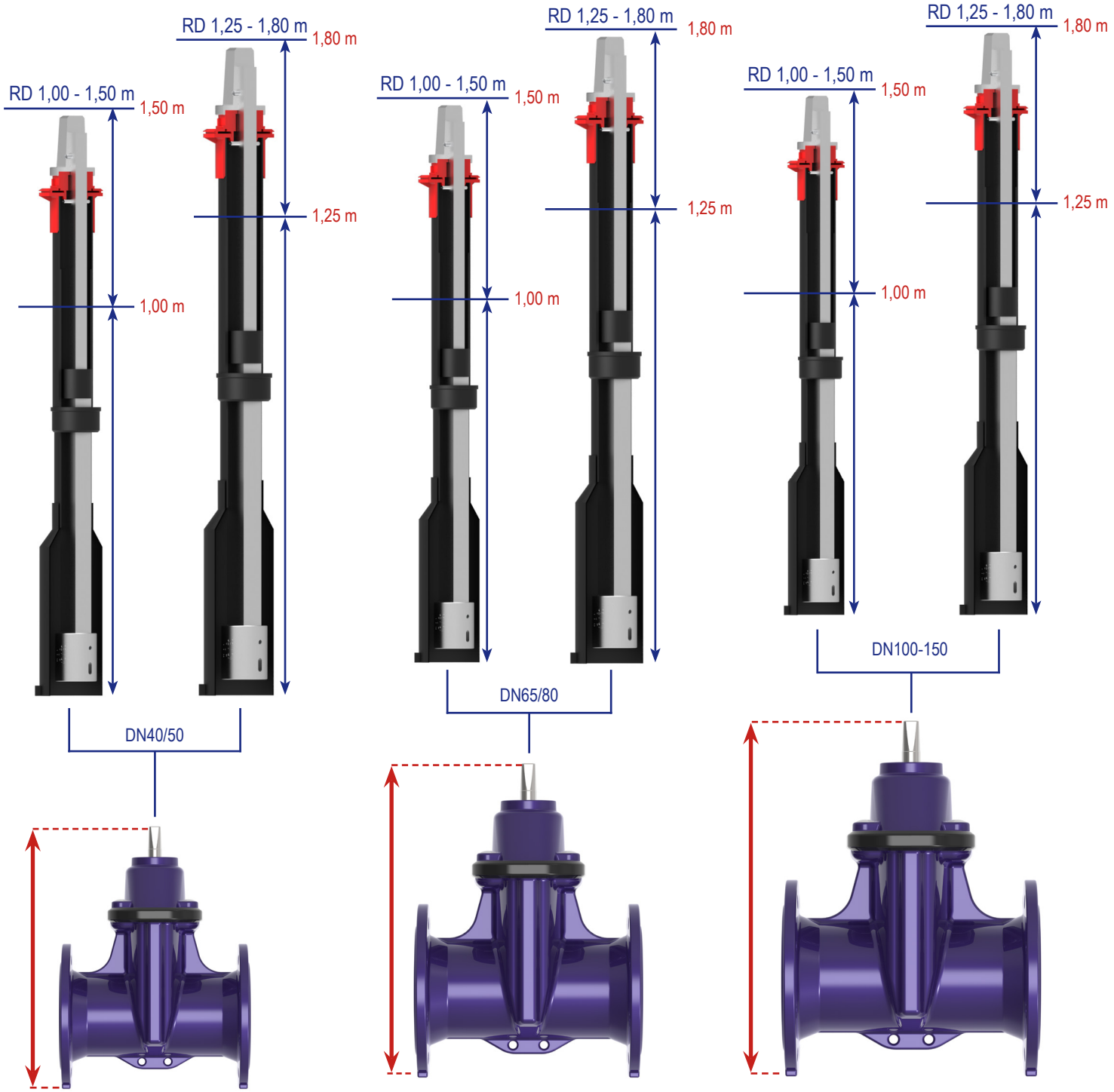

Technische Änderungen vorbehalten!

4-teilige Teleskop T4 + GW336 Einbaugarnitur

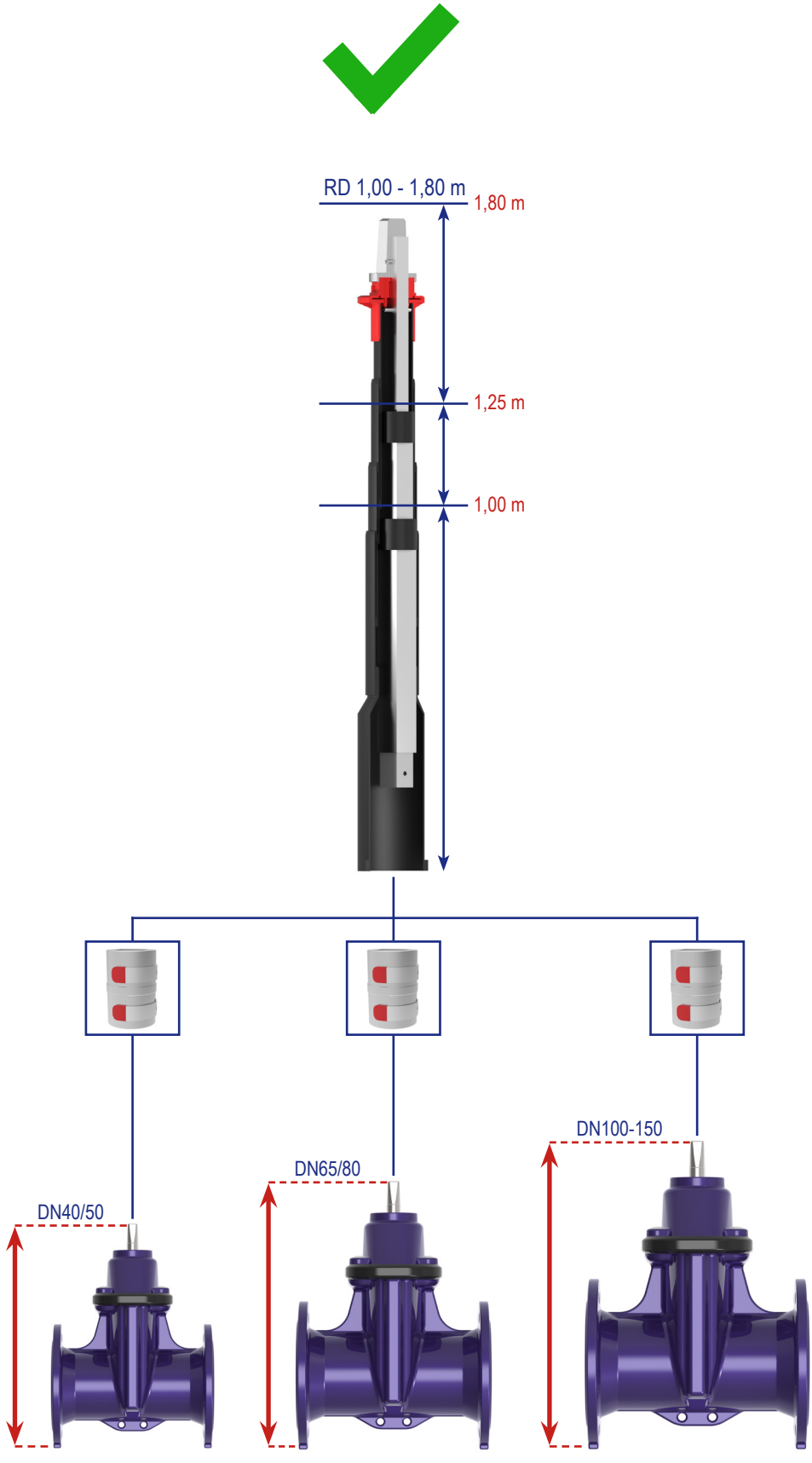

Technische Änderungen vorbehalten!

2-teilige Teleskop Einbaugarnitur T2

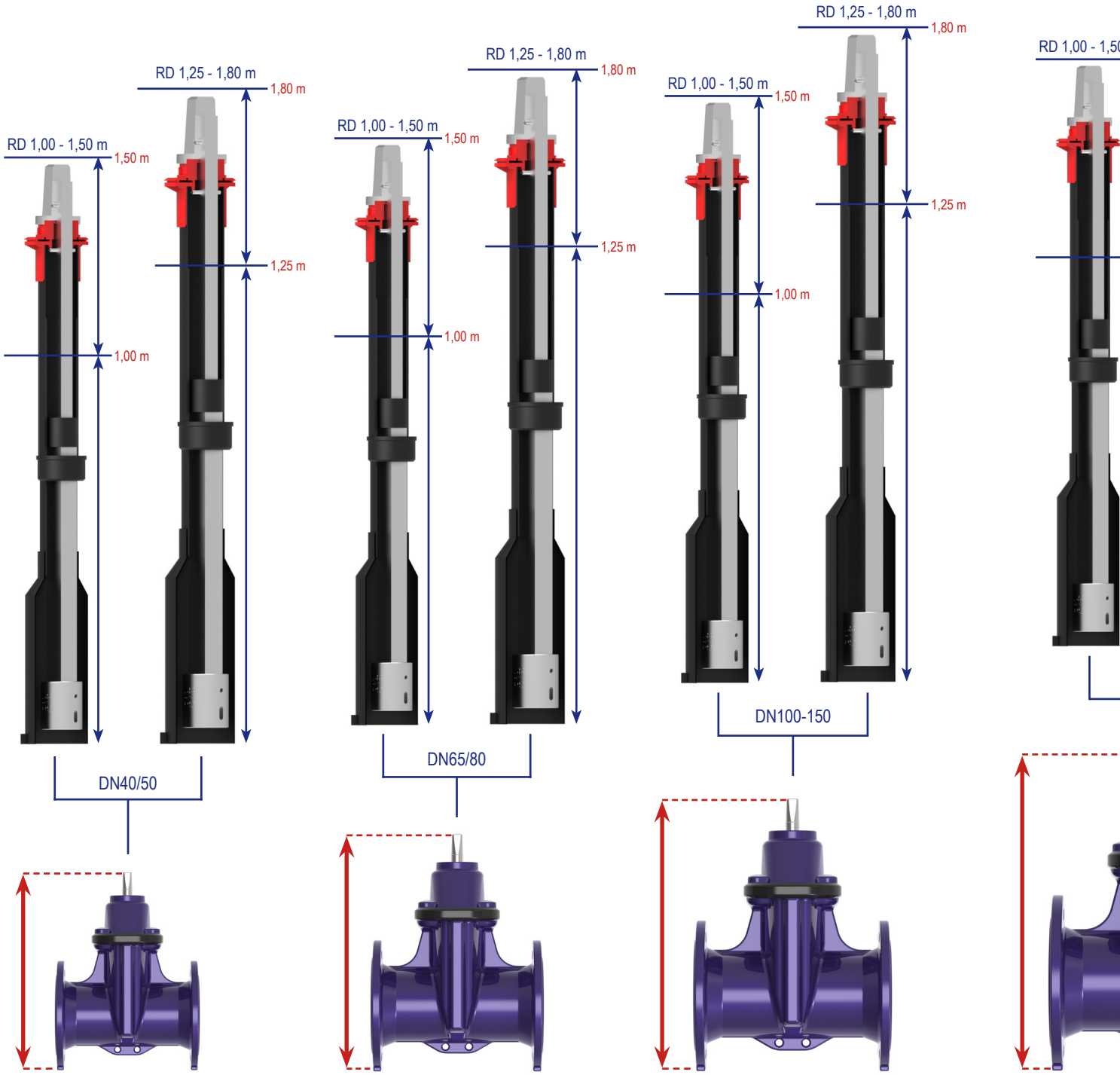

Technische Änderungen vorbehalten!

4-teilige Teleskop T4X

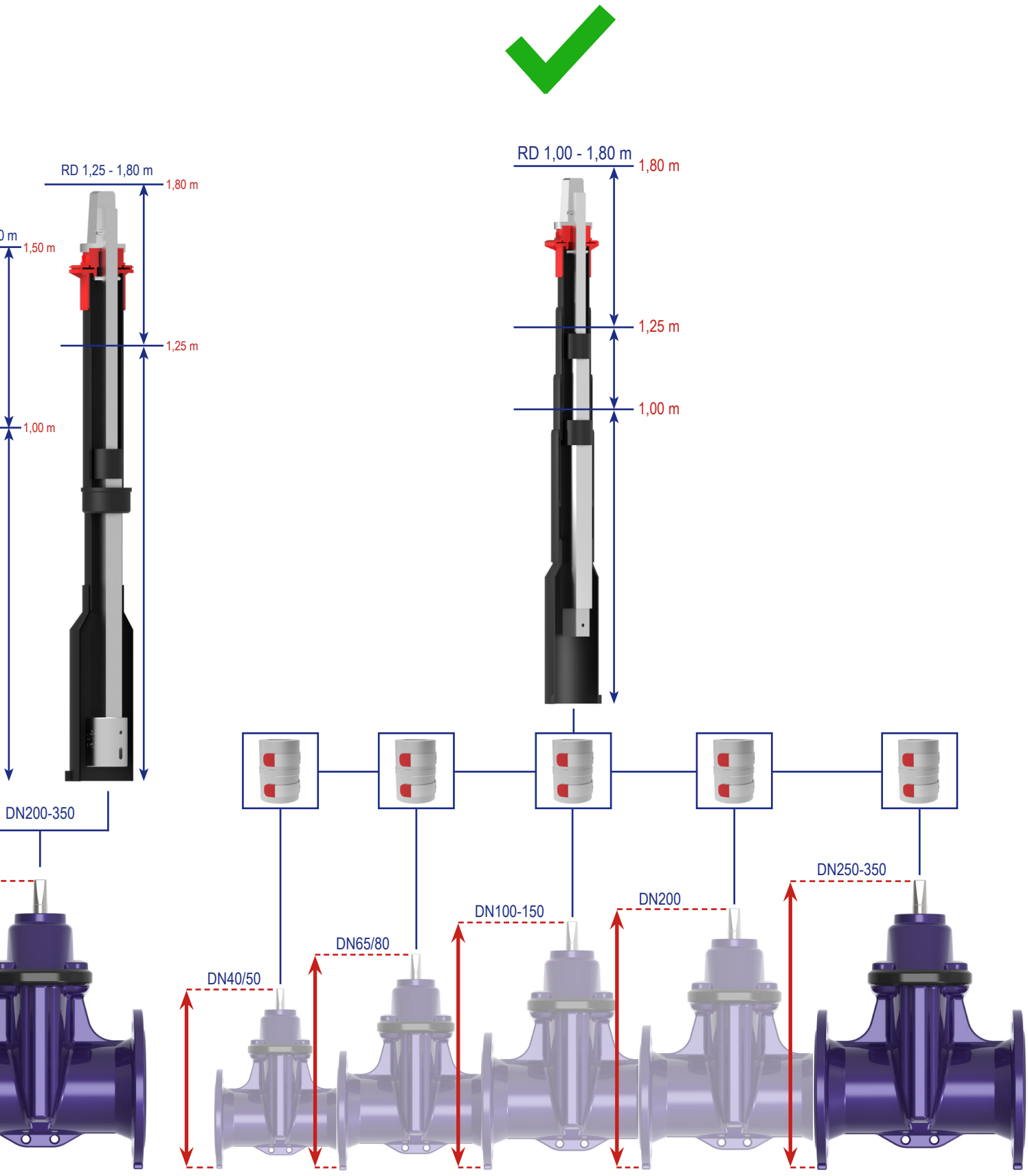

DALMINEX GmbH
Helleforthstraße 87
D-33758 Schloß Holte-Stukenbrock

Telefon: +49 (0)5207 9137 0
E-Mail: info@dalminex.de
Internet: www.dalminex.de